Suprena®

AUTOMATIC CUT-OFF & LAYING-UP MACHINE

INSTRUCTION MANUAL & PARTS CATALOG

取扱説明書 及び 部品カタログ

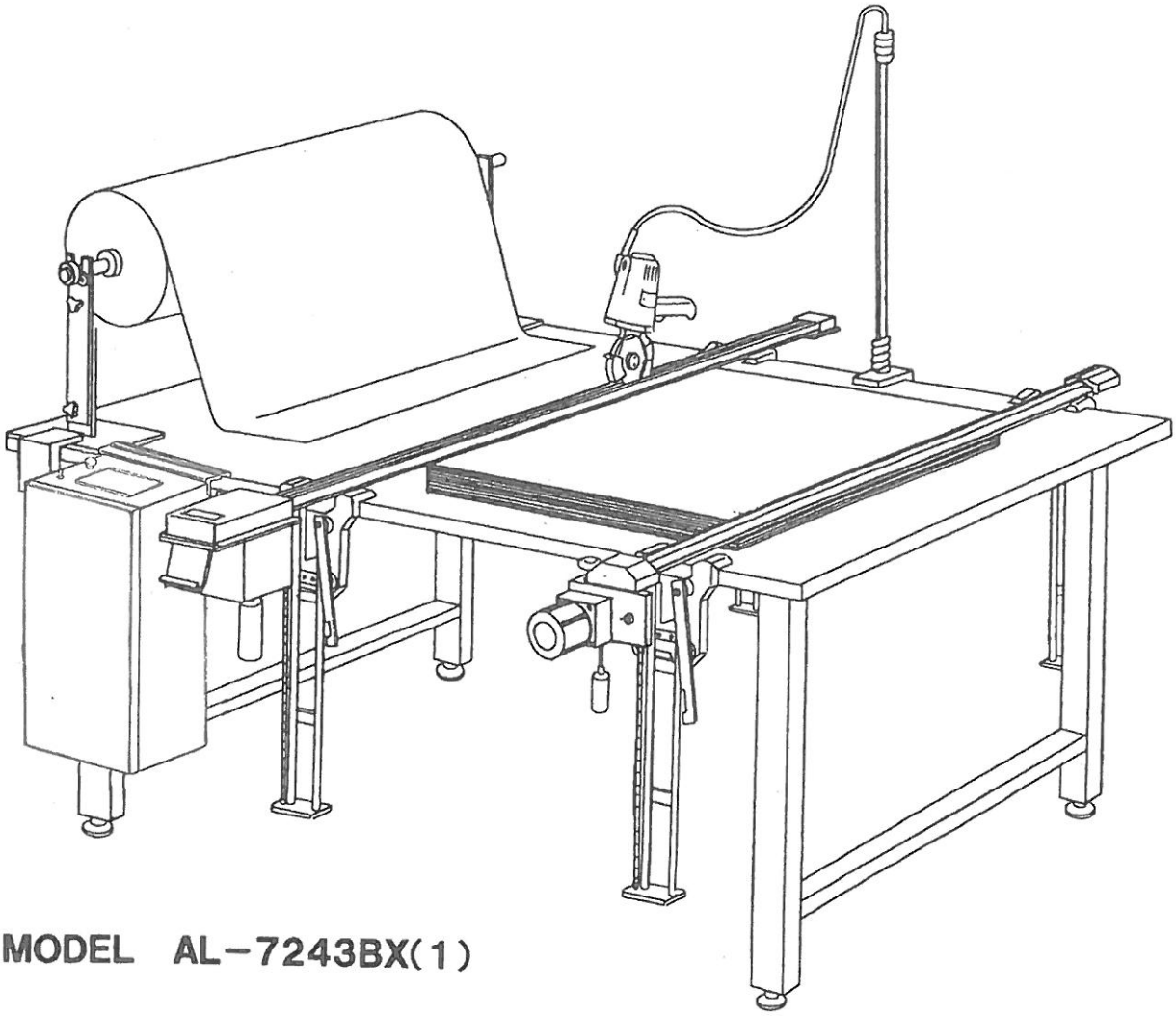

MODEL AL−7243BX(1)

機種一覧表	
直線自動裁断 昇降装置無 二重絶縁本体	直線自動裁断 自動昇降装置付 二重絶縁本体
AC−7142BX	AL−7243BX

LAY AUTOMATIC CUTTERS

自動走行／自動昇降式

裁断刃	φ100MM
裁断能力	25MM
積上幅	300MM

＝　レイカッターシリーズ機種選定　＝

サプリナ・レイカッターシリーズは、裁断物 / 裁断方法 / 裁断システムに合わせて
①走行方式（手動 / 自動）②裁断機構（直線 / バイアス）③走行駆動（手動 / 自動）
④昇降駆動（手動 / 自動）⑤カッター本体（モーター仕様）⑥昇降機構（ナシ / 直線 / バイアス）
⑦配線方法（後部配線 / 頭部配線）⑧裁断システム（裁断装置 / 布押え装置）
⑨ハンドル形状（押切型 / 引切型−手動式のみ）を自由に選んで頂けます。

（例）　自動走行 / 自動昇降式　フルセットモデル

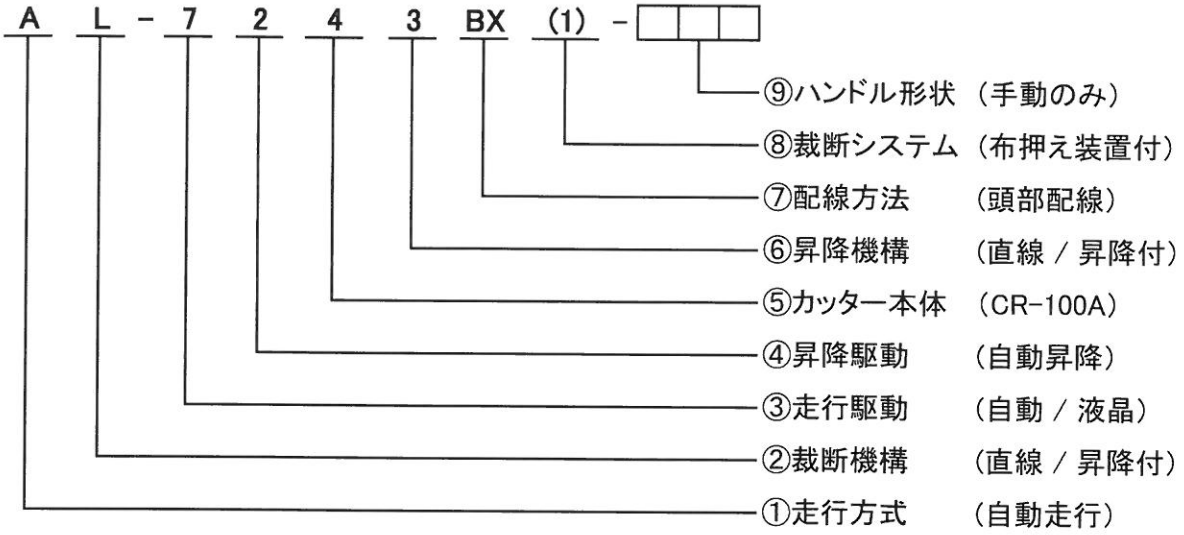

選　択		機　種　明　細	
①	走行方式	K	手動走行（手作業式）
		A	自動走行（電動式）
②	裁断機構	C	直線裁断のみ（昇降装置ナシ）
		L	直線裁断 / 昇降装置付
		＊D	バイアス裁断 / バイアス昇降装置付
③	走行駆動	2	手動走行（電動駆動ナシ）
		＊5	自動走行（マイコン旧タイプ）
		＊6	自動走行（マイコン新タイプ・・・バックアップ付）
		7	自動走行（シーケンサー新タイプ・・・液晶画面）
④	昇降駆動	1	手動昇降 / 昇降機構ナシ
		2	自動昇降
⑤	カッター本体	＊0	CR−1021　（φ80ナイフ・旧モーター）
		＊1	CR−1026　（φ80ナイフ・標準ギャー）
		＊2	CR−1031　（φ100ナイフ・標準ギャー）
		＊3	CR−1032　（φ100ナイフ・強力ギャー）
		4	CR−100A　（φ100ナイフ・標準ギャー・二重絶縁）
		5	CR−100AT（φ100ナイフ・強力ギャー・二重絶縁）
⑥	昇降機構	2	昇降装置ナシ
		3	直線裁断用・昇降装置付
		＊8	バイアス裁断用・昇降装置付
⑦	配線方法	B	ハンドル後部配線
		BX	カッター頭部配線
⑧	裁断システム	（１）	裁断装置 / 布押え装置付（フルセット）
		（２）	裁断装置 / 布押え装置ナシ
⑨	ハンドル形状（手動のみ）	ＦＢＨ	裁断装置 / 布押え装置付（フルセット）
		ＥＴＨ	裁断装置 / 布押え装置付（フルセット）

＊印＝廃番機種（2016年12月現在）

積層方法　概略説明
LAYING-UP MANUAL

A.　裁断物はカッターバー上を通し、布押えバーに当たるまで手延べ延反を行ってください。
カッターバーと布押えバーの距離が、裁断したい長さとなり、裁断物の長さを正確に裁断する事ができます。

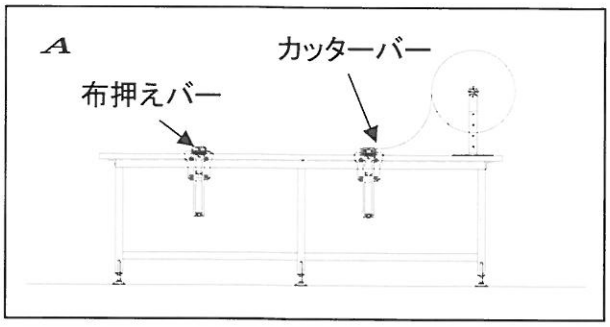

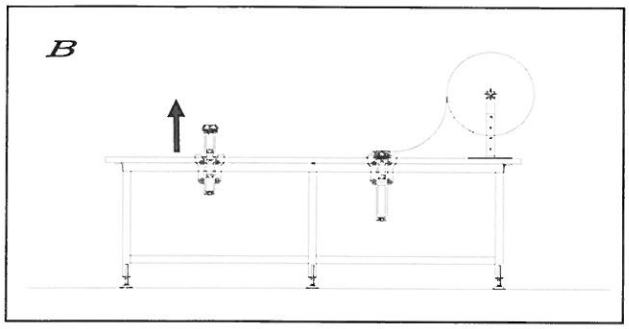

B.　布押えバーを上に昇降させ、裁断物を下に落します。
これにより裁断物はテーブルにしっかりと 押えつけられます。
＊布押えバーは、操作側からのみ水平に昇降できる機構となります。

C.　操作スイッチを作動させる事により自動的に裁断物は直線に裁断されます。
カッターはカッターバーにより保持されていますので、裁断したい長さを早く簡単に、そして、直線に裁断する事が出来ます。

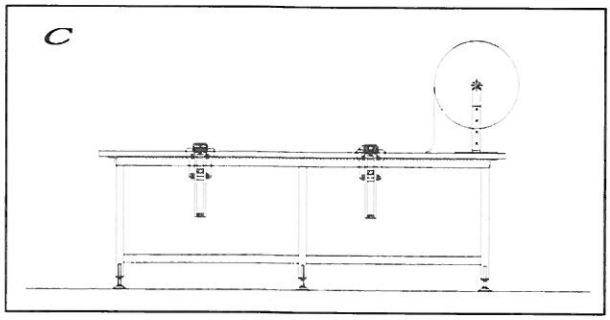

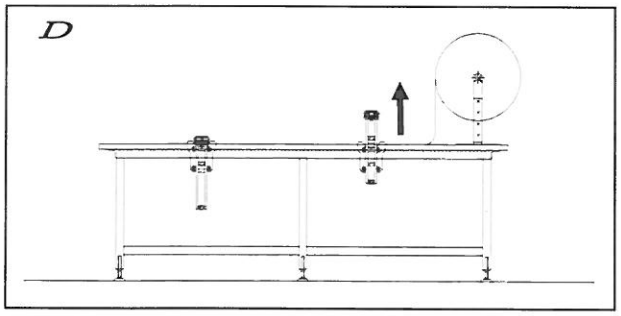

D.　カッターバーを上に昇降させ、裁断物を下に落してください。
これにより裁断物の両端はカッターバーと布押えバーでしっかりと固定されます。
＊カッターバーは、操作側からのみ水平に昇降できる機構となります。

E.　A－B－C－D の作業を繰り返し行い、必要な高さまで裁断物を積み重ねて下さい。

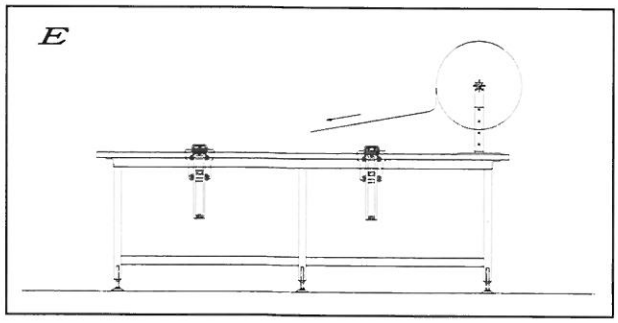

＊ACシリーズには、レール昇降機構は装備されておりません。

カッターバー及び布押えバー昇降台の取付け
HOW TO INSTALL OF CUTTER-BAR/ SHELF-BAR & LIFT-UP DEVICE

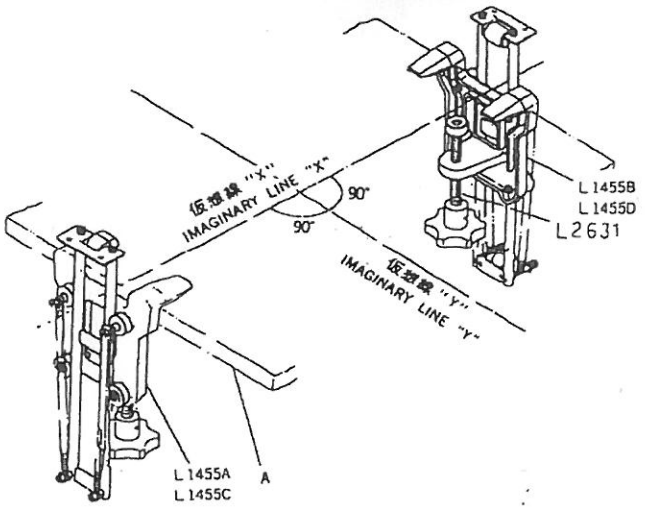

テーブル(A)の中間部の左右両側に昇降台(L1445A、L1445B)一端側の左右両側に昇降台(L1455C、L1455D)をそれぞれ締付ネジ(L2631)により固定してください。
その場合、各昇降台(L1455A、L1455B)(1455C、L1455D)を結ぶ仮想線Xとテーブルの長手方向中心仮想線Yの交点が直角(90°)になる様にセットして下さい。

カッターバー及び布押えバー昇降台へのテープ取付け
HOW TO INSTALL TAPE IN CUTTER-BAR & LIFT-UP DEVICE

昇降台(L1455B、L1455D)のテープ押え金具(L0629A)下側へテープ(L0627A)の一端を挿入して、六角穴付ボルト(L0507)でしっかりと固定してください。
次に、テープローラー大(L0619A-1)からテープローラー大(L0619A-2)を経て、昇降台(L1455A、L1455C)のテープローラー大(L0619A)へテープ(L0627A)を掛渡し、他端をテープ押え金具(L0629A)の上側より挿入して、テープ(L0627A)がたるまないように、張った状態で六角穴付ボルト(L0507)で仮止めして下さい。

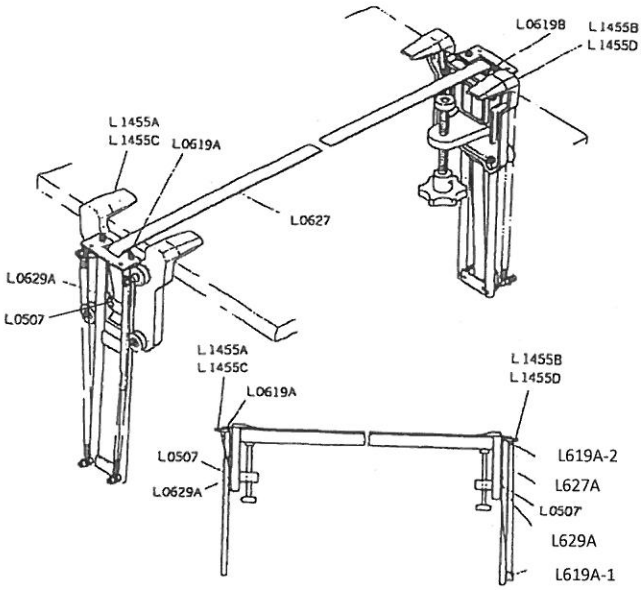

カッターバー及び布押えバーのスポンジ貼付け
HOW TO APPLY SPONGE IN CUTTER-BAR & SHELF-BAR

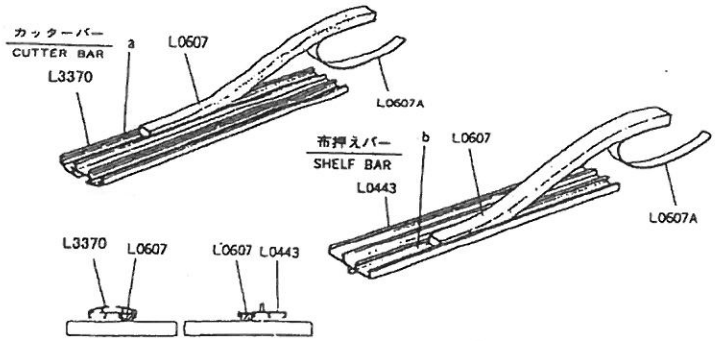

A図

カッターバー(L3370)及び布押えバー(L0443)のそれぞれの下側溝(a)(b)の一方へ剥離紙(L0607A)を徐々に剥がしながら、粘着スポンジ(L0607)を貼付けて下さい。この場合、A図に示すように、平行するカッターバー(L3370)と布押えバー(L0443)の各内側に粘着スポンジ(L0607)が位置する様に貼付けて下さい。

カッターバーの取付け
HOW TO INSTALL OF CUTTER-BAR

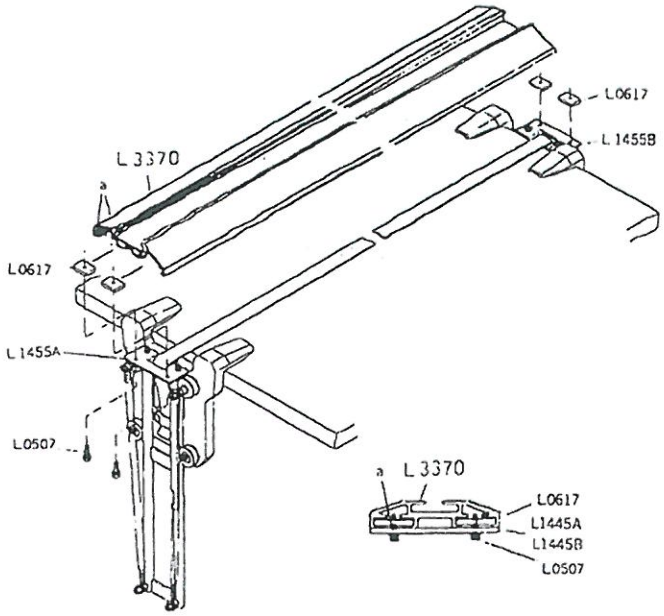

昇降台(L1455A、L1445B)に仮止めされている角形ナット(L0617)を取外してカッターバー(L3370)の下溝(a)へ挿入し、昇降台(1455A、L1455B)下側より六角穴付ボルト(L0507)を角形ナット(L0617)にねじ込み、カッターバー(L3370)を引付ける様に締め付けて下さい。
この場合、カッターバー(L3370)は六角穴付ボルト(L0507)の仮締め時に長手方向に自由に移動させる事ができますので使用に合わせて任意の位置で固定して下さい。

布押えバーの取付け
HOW TO INSTALL OF SHELF-BAR

昇降台(L1455C、L1445D)に仮止めされている角形ナット(L0617)を取外して布押えバー(L0443)の下溝(b)へ挿入し、昇降台(1455C、L1455D)下側より六角穴付ボルト(L0507)を角形ナット(L0617)にねじ込み、布押えバー(L0443)を引付ける様に締め付けて下さい。
この場合、布押えバー(L0443)は六角穴付ボルト(L0507)の仮締め時に長手方向に自由に移動させる事ができますので使用に合わせて任意の位置で固定して下さい。

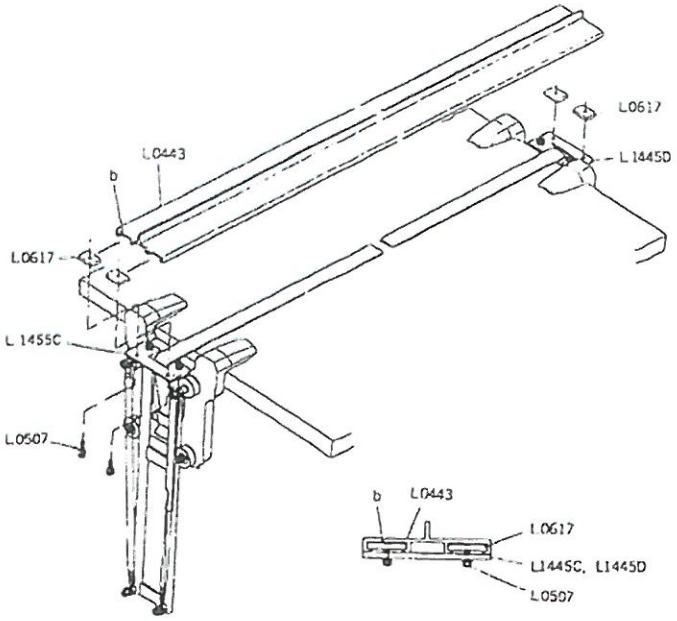

テープの張り具合調整
HOW TO ADJUST THE TENSION OF TAPE

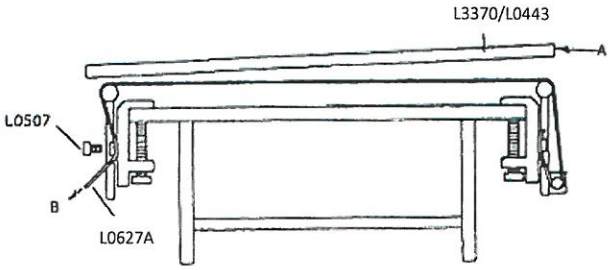

カッターバー(L3370)又は布押えバー(L0443)が矢印Aで示すような状態に浮上がらない程度にテープ(L0627A)の一端を矢印Bの方向に強く引張って、六角穴付ボルト(L0507)で固定して下さい。

1. 裁断機本体取り付け
部品型録参照の如く、自動走行ベース(L0826)の取付方向に注意してカッターバー(L3370)に挿入し、軽く前後に動くことを確認して下さい。

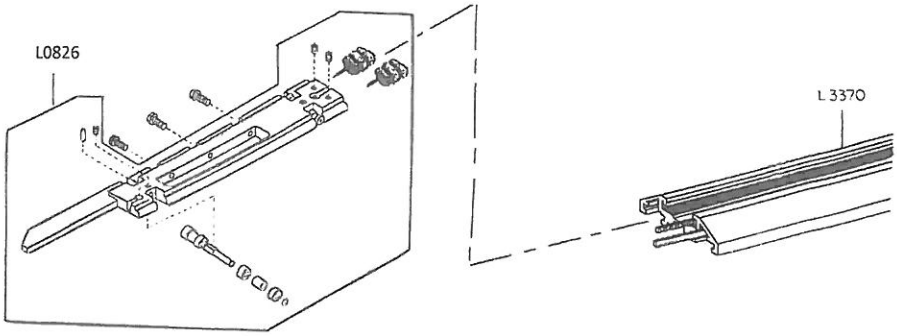

2. カバー取り外し
丸平ネジ(M0548)を取り除き、駆動プーリーカバー(L3054)及びエンドプーリーカバー(L3056)を取り外して下さい。

3. 駆動モーターユニット取り付け
   a. 角形ナット(L0617)をカッターバー(L3370)の溝に挿入し、六角穴付ボルト(L0507)を締め付けて固定して下さい。
   b. この時、マイクロスイッチ(L3057)に自動走行ベース(L0826)の先端が接触し確実にマイクロスイッチ(L3057)が作動するか確認して下さい。

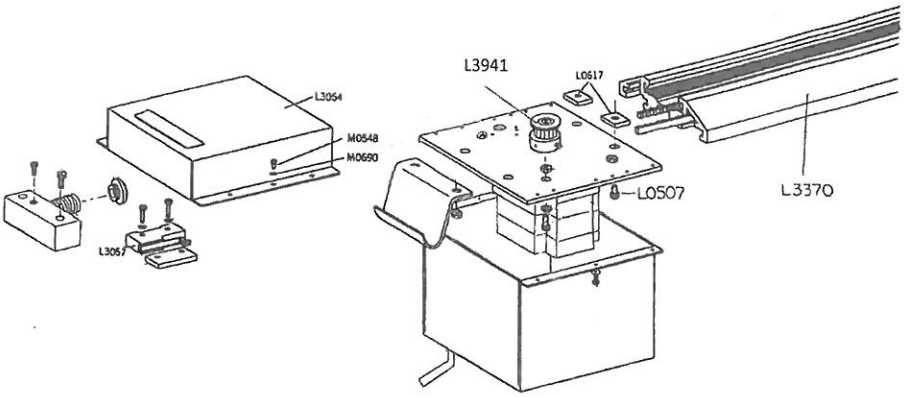

4. エンドプーリーユニット取り付け
   a. 角形ナット(L0617)をカッターバー(L3370)の溝に挿入し、六角穴付ボルト(L0507)を締め付けて仮に固定して下さい。
   b. この時、エンドプーリーユニットの取り付け位置は、後でタイミングベルト(L3350A)を矢印方向へ張り調整が出来る様に余裕のある位置で固定して下さい。

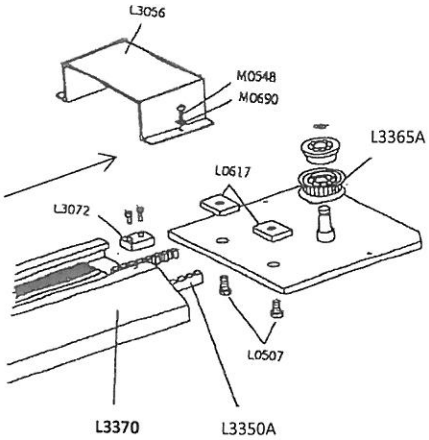

5. タイミングベルト取り付け及び張り調整
   a. 自動走行ベース(L3340K)の前溝にFig.1の如くタイミングベルト(L3350A)の一端をループ状にして、はめ込んで下さい。
   b. タイミングベルト(L3350A)を駆動プーリー(L3351A)に噛み合わせ、部品型録参照の如くカッターバー(L3370)の溝部にねじれ無い様に通し、エンドプーリー(L3365A)に噛み合わせた後、自動走行ベース(L3340K)の後溝にFig.2の如くループ状にして、はめ込んで下さい。
   c. エンドプーリーユニットを後方へ強く引っ張り、タイミングベルト(L3350A)にたるみが無い様にした後、六角穴付ボルト(L0507)を締め付け固定して下さい。
      この時、タイミングベルト(L3350A)がカッターバー(L3370)の溝部に接触しない様に調整して下さい。
   d. 裁断機本体を手で前後に動かし、軽く動くことを確認して下さい。
   e. すべての調整が終わったら、余分なタイミングベルト(L3350A)を切断して下さい。

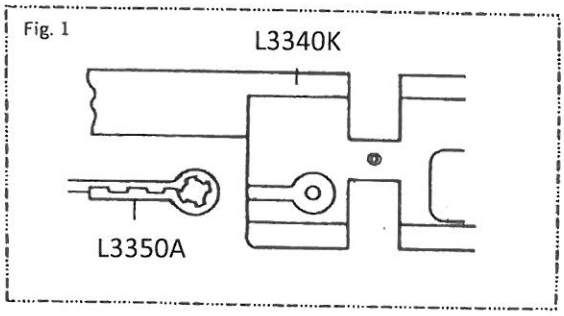

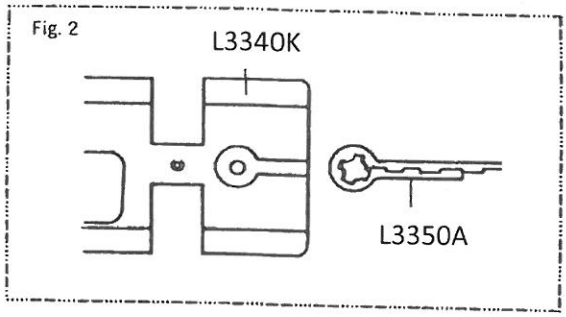

6. カバー取り付け
   駆動プーリーカバー(L3054)及びエンドプーリーカバー(L3056)を丸平ネジ(M0548)で取り付けて下さい。

7. スプリングホルダー取り付け
   a. 裁断テーブルの作業の邪魔にならない位置に、コードホルダー(L3334Z)の締付ノブ(L2632)をゆるめ取り付けて下さい。
   b. 取付ピン(L3073)にスプリングホルダー(L3052)を差し込んで下さい。
   c. スプリングホルダー(L3052)先端にカッターコード(L3931)をはめ込む様に取り付けて下さい。
      この時、裁断機本体が前後走行した時に支障ない様に、カッターコード(L3931)を少したるませておいて下さい。

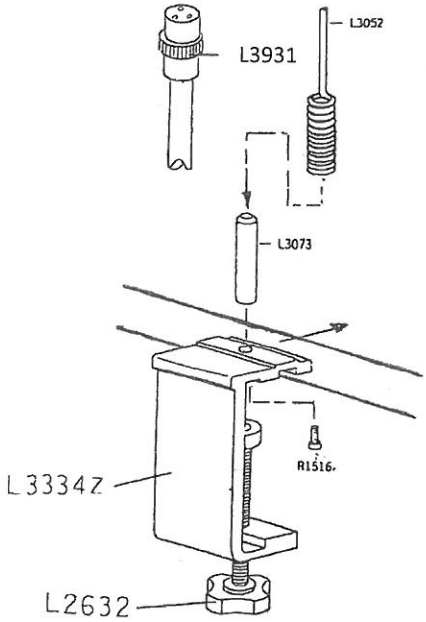

8. 操作パネル取り付け

a. 裁断テーブルの作業の邪魔にならない位置に、操作パネル取付台(L3928)の締付ノブ(L2632)をゆるめ、操作パネル(L3900A)を取り付けて下さい。

b. 操作パネル(L3900A)の電源スイッチ(L3901)がOFF (切) になっているか確認して下さい。

c. 操作パネル(L3900A)の各部コネクター及び裁断機本体に下記の如く(P9を参照)配線して下さい。

電源ソケット (L3920)	→	電源プラグ (L3930)
本体走行コネクター (L3923)	→	走行モータープラグ (L3933)
裁断機コネクター (L3833)	→	本体プラグ (L3931)
カッターコード (R1441)	→	裁断機本体ソケット (R1440)
昇降コネクター (L3834)	→	昇降プラグ (L3932)

d. 電源プラグ(L3301)を電源 (AC100V) に差し込むとともに、必ずアース接地を行って下さい。

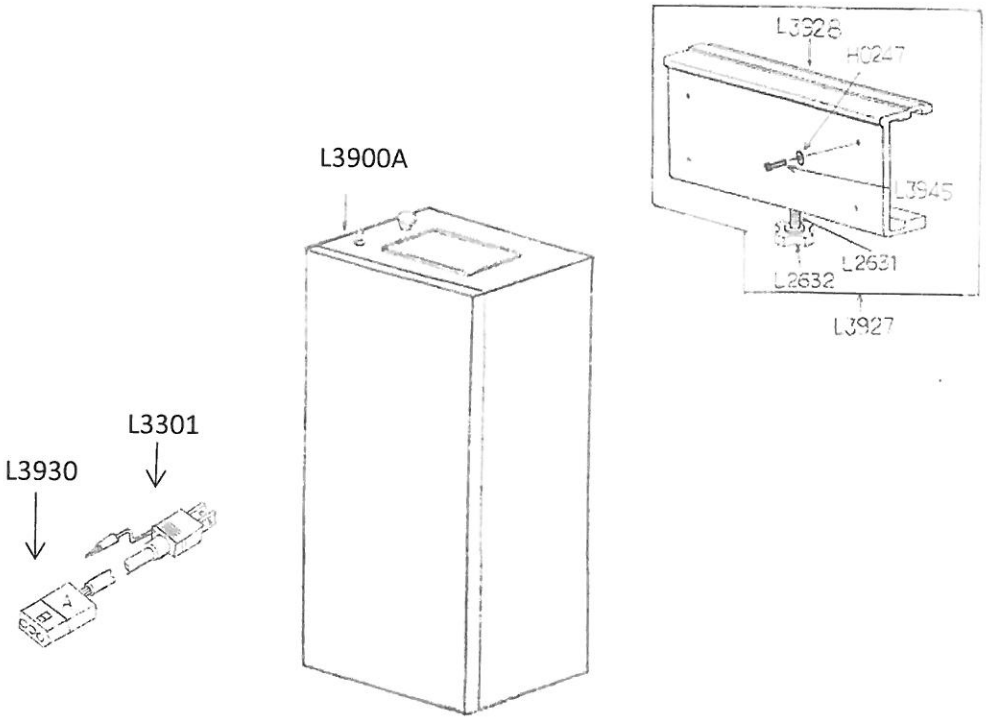

AL-7243BX シリーズ

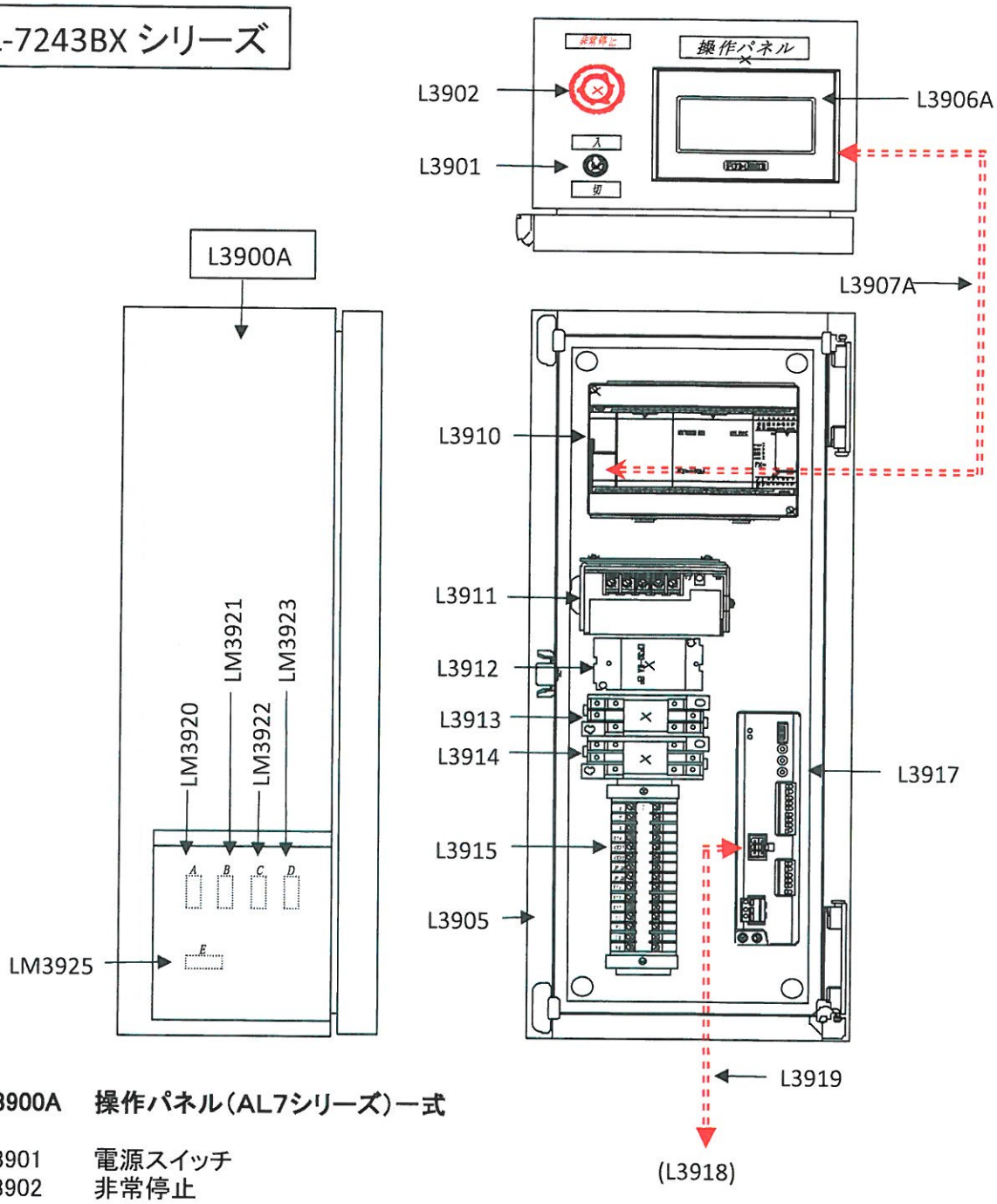

L3900A　操作パネル（AL7シリーズ）一式

L3901　電源スイッチ
L3902　非常停止

L3905　制御ケース(CH16-25A)
L3906A　液晶パネル(PFXGP4116T2D)
L3907A　液晶ケーブル(ZC9CBFX11)

L3910　シーケンサー(FX3G-40MT)
L3911　パワーサプライ
L3912　サーキットプロテクター
L3913　リレー（カッター用）
L3914　リレー（走行用）
L3915　端子台

(L3918)　走行モーター（PKE564AC）

L3919　モーター直結延長コード組

L3920　コネクタA（電源）
L3921　コネクタB（カッター）
L3922　コネクタC（昇降）
L3923　コネクタD（走行）
L3925　コネクタE（フットスイッチ）

AL－7243BX シリーズ 操作パネル 説明

＜ L3900A 操 作 パ ネ ル ＞

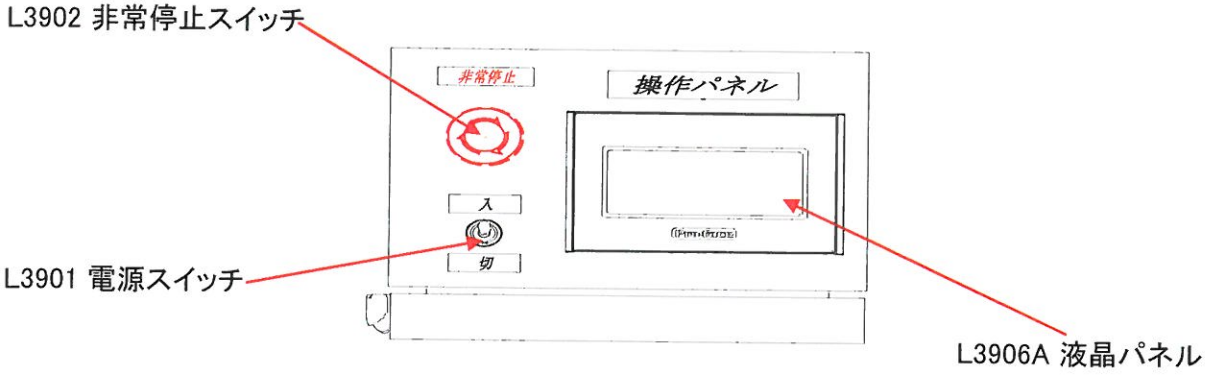

L3901 電源スイッチ	本機の電源を入切りします。
L3906A 液晶パネル	操作及び各種設定を行います。
L3902 非常停止スイッチ	本機を緊急停止する場合に使用します。 解除するには、右方向へ回転させて解除して下さい。

＜L3906 液 晶 パ ネ ル　説 明＞

＜ 画 面 切 り 替 え ＞

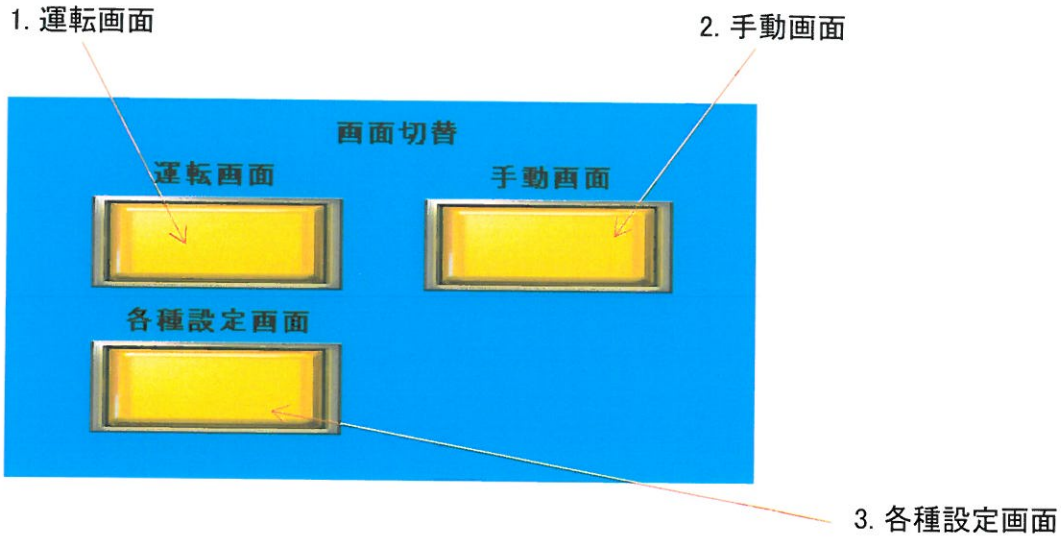

1. 運転画面	自動運転の操作画面へ切り替わります。
2. 手動画面	カッター部の手動運転画面へ切り替わります。
3. 各種設定画面	各種設定画面へ切り替わります。

＜ カッター部 及び 手動操作画面 ＞

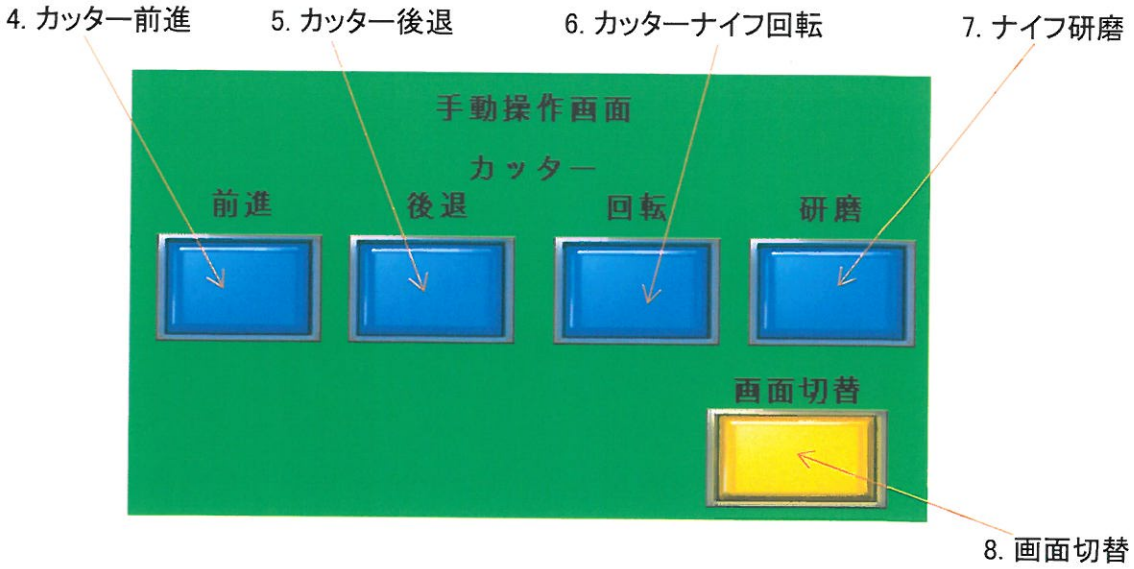

4. カッター前進	走行カッターが前進(裁断方向)します。
5. カッター後退	走行カッターが後退(回避方向)します。
6. カッターナイフ回転	走行カッターのナイフが回転します。 (スイッチを一度押すとナイフが回転します。もう一度押すと、 ナイフは停止します。)
7. カッター研磨	ナイフの研磨作業を行います。 (研磨動作の内容は、ナイフ研磨の手順P14を参照願います。)
8. 画面切替	「画面切り替え」画面へ戻ります。

＜ 各 種 設 定 画 面 ＞

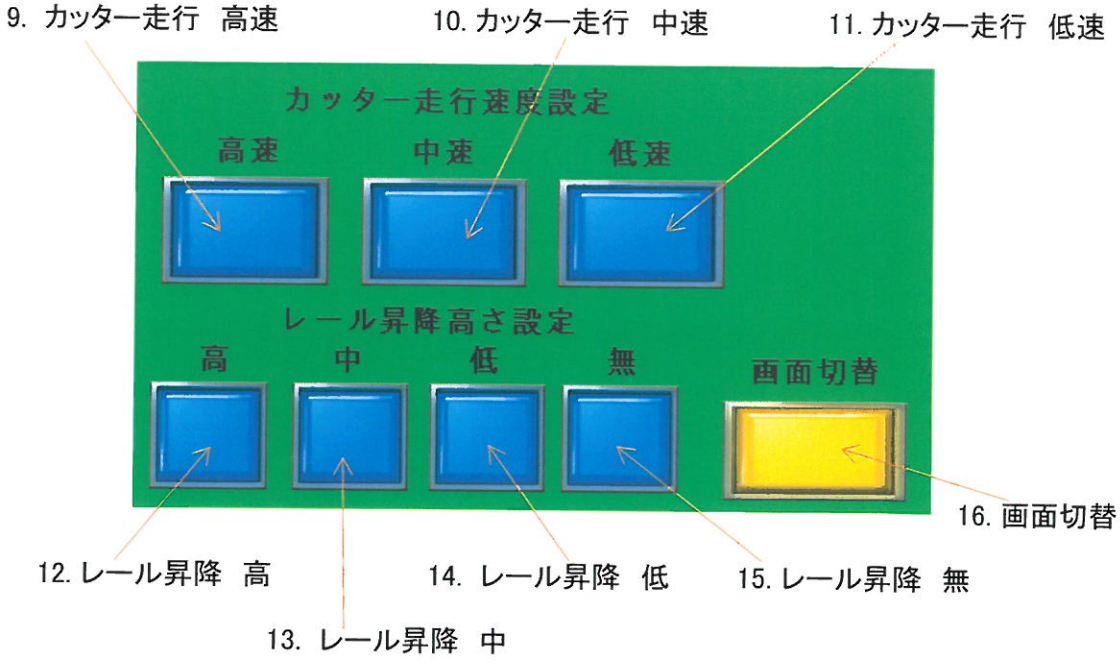

9.	カッター走行速度設定 高速	自動裁断時のカッターの前進走行速度を[高速]に設定します。
10.	カッター走行速度設定 中速	自動裁断時のカッターの前進走行速度を[中速]に設定します。
11.	カッター走行速度設定 低速	自動裁断時のカッターの前進走行速度を[低速]に設定します。
12.	レール昇降高さ 高	自動裁断後のレールの上昇を[高位置]に設定します。
13.	レール昇降高さ 中	自動裁断後のレールの上昇を[中位置]に設定します。
14.	レール昇降高さ 低	自動裁断後のレールの上昇を[低位置]に設定します。
15.	レール昇降 無	自動裁断後のレールの上昇を[無し]に設定します。
16.	画面切替	「画面切り替え」画面へ戻ります。

＊ ACシリーズには、12～15の機能は装備されておりません。

＜ 自 動 運 転 画 面 ＞

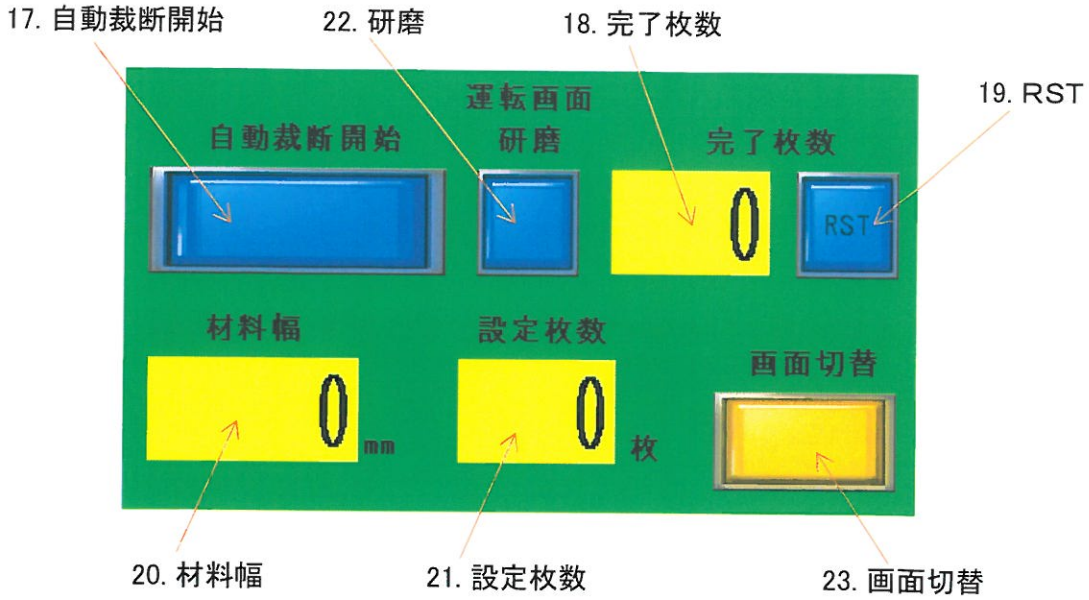

17. 自動裁断開始	自動裁断を開始します。
18. 完了枚数	裁断した枚数を表示します。
19. RST（リセット）	完了枚数を「0」に戻します。
20. 材料幅	カッターの移動距離を設定します。
21. 設定枚数	裁断したい枚数を設定出来ます。
22. 研磨	ナイフの研磨作業を行います。 （研磨動作の内容はP14の手順を参照願います。）
23. 画面切替	「画面切り替え」画面へ戻ります。

＜ナイフ研磨の手順＞

a.「研磨」スイッチを押してください。

b. カッターが前進走行します。

c. カッターが前端位置で停止し、ナイフが回転します。

d. カッターの研磨ボタンを手で押し、ナイフ研磨を行ってください。

e. カッターが前端到達時に上記の研磨完了画面へ切り替わりますので、
ナイフ研磨終了後に「復帰SW」を押して、カッターを原点位置へ復帰させます。

＜エラーメッセージ＞

本機を操作中には、下記のエラーメッセージが表示される場合が有ります。
エラー画面が表示された場合には、画面の内容に従って操作を行って下さい。

非常停止ＳＷが作動しています
解除して下さい

設定枚数が正しくありません
訂正するか完了枚数を
リセットして下さい
了解

カッターユニットが異常です
電源を落とし
異常原因を確認して下さい
尚、電源を落としてから
再投入するまでは３秒以上
間隔をあけて下さい。

設定枚数分裁断が完了しました
完了枚数をリセットした後
自動運転を開始して下さい
了解

裁断機本体取扱説明書

サプリナレイカッターの裁断機本体(カッター部)は、次の様な特徴を備えています。
ご使用に際しては下記の取扱説明書をご一読ください。

1) 最大生地厚 25mm の極厚生地裁断設計
2) 二重絶縁仕様の安全かつ高出力設計モーター
3) 最も薄く設計された直線裁断に最適なスタンド部
4) 優れた切れ味をもたらす超硬固定刃内臓
5) 常に最高の切れ味を保証するワンタッチ自動研磨装置
6) 透明かつ安全性を高めるシースルーナイフガード
7) スムーズな走行作動を保証するベアリングローラー内臓
8) ベース部取替により裁断機単品としても使用できるデュアルシステム
9) ギヤー部(1/18減速)取替により硬質材料の裁断も可能等、豊富なオプション装置

A. 運転前

1. 裁断機本体ソケット(R1440)に、コネクター(b)付カッターコード(L3931)のプラグ(R1441)を接続して下さい。
   裁断機本体は、AC100V電源直結仕様となっていますので、電源を切ってから接続する様にご注意下さい。

B. 裁断

1. 生地厚 25mm までの裁断が行えますので、キルティング・毛布等の極厚生地にもご使用できるとともに、
   超硬固定刃を内臓していますので、薄手生地もきれいで正確な裁断が行えます。

2. 裁断ナイフは、六角刃(R1513)を標準仕様としていますが、生地材質によっては丸刃(R1512)・四角刃(R1514)・
   テフロンコーティング刃もご使用頂けます。

六角刃	(R1513)・・・薄手生地／一般布帛/レザー	標準装備
丸刃	(R1512)・・・毛布／綿／キルティング	標準付属
四角刃	(R1514)・・・硬質材料／ビニールシート	オプション
テフロン刃	(HF)・・・溶着材料／化学繊維	オプション

3. ナイフガード(R1504)は、ツマミネジ(R0554)をゆるめ、裁断生地に接触しない位置で固定して下さい。

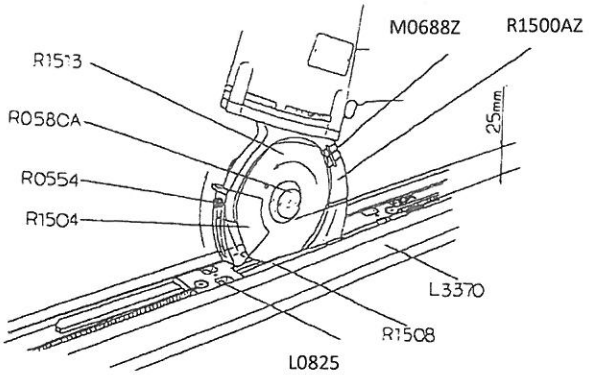

C. 研磨

1. ナイフを回転させながら、押ボタン(R0582)を軽く押すだけで自動的に研磨ができます。
   常に刃先を鋭利にしておく事が、きれいで正確な裁断をもたらします。
   ※あまり強く長時間押し付けますと、ナイフの刃先が傷みますのでご注意下さい。

2. 砥石は一般生地用の#100(M688Z-薄青色)を標準装備としていますが、薄手生地には、#180(M1688Z-白色)も
   ご使用頂けます。(オプション)

D. 給油

1. 週に一度位は、本体のグリースカップ(R0626A)に別売のグリース(R0672)を封入して下さい。
   (歯車部の摩耗を防ぎます)

E. ナイフ／固定刃交換

1. ナイフガード(R1504)を外し、ナイフ(R1513)と本体(R1500AZ)の穴を合わせ、穴に1.5mm六角棒スパナ(R0628)を差し込んでナイフ(R1513)が空回りしない様に固定して下さい。
2. 特殊ネジ(R0580A)の穴にスパナ(R0798)のピン部をはめ込み、反時計方向にスパナ(R0798)をペンチ等で強く回して特殊ネジ(R0580A)を取り外して下さい。
3. ナイフ直径が 92mmまで磨耗すれば、新しいナイフと交換して下さい。
4. 超硬固定刃(R1508)も必要に応じて交換して下さい。
5. ナイフ(R1513)の両溝をウォームホイル(R1700)の平ネジ(R0572B)にはめ込み、特殊ネジ(R0580A)で固定下さい。この時、ナイフ(R1513)が上下左右に振れない様に取り付けて下さい。
6. 超硬固定刃(R1508)がナイフ(R1513)刃先に常時軽く接触している事が、確実な切れ味をもたらします。超硬固定刃(R1508)とナイフ(R1513)刃先がうまく接触していな時は、頭ナシネジ (R0574)をゆるめ接触具合を調整した後、再度固定して下さい。

F. 砥石交換

1. ナイフ(R1513)を外し、砥石(M0688Z)を取り付けている平ネジ(M0510)を取り外して交換して下さい。
2. 砥石(M0688Z)が目詰まりしていたら、洗滌油に浸けブラシで汚れを洗い落として下さい。

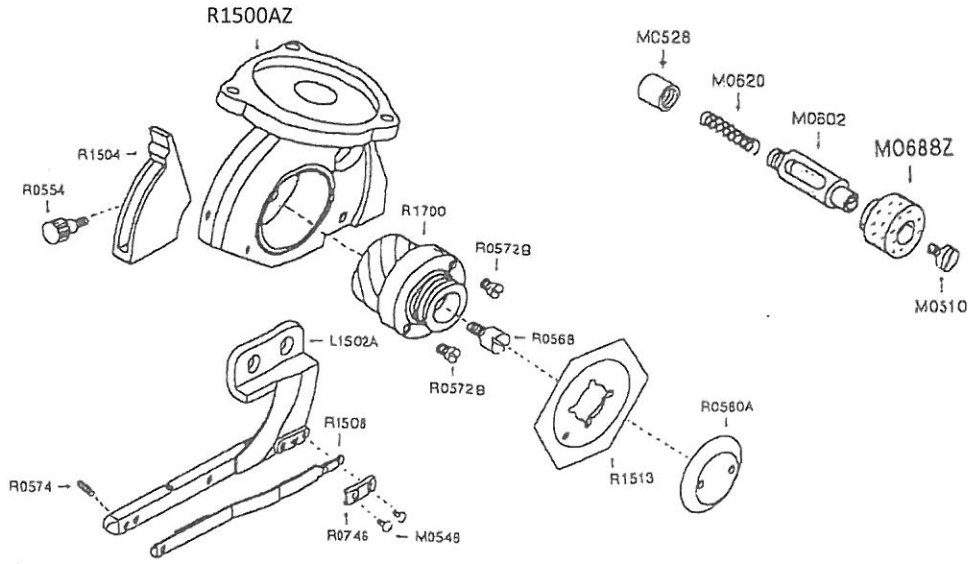

※強くナイフに超硬固定刃が接触しているとナイフ刃先を傷めますのでご注意下さい。

G. カーボンブラシ交換

1. 電源プラグ(L3930)を抜き、非通電状態にして下さい。
2. 約250時間程度、装置野運転を行ったら、モーター(R1510AS)のブラシキャップ(R1524)を取り外し、カーボンブラシ(R1525)の消耗度を調べて下さい。
3. カーボンブラシ(R1525)の全長が5mm以下に摩耗していたら交換して下さい。カーボンブラシを交換した時には、最初に5分程度ならし運転を行って下さい。
4. カーボンブラシ(R1525)が極端に摩耗したまま運転をしますと、モーター(R1510AS)内部の回転子(R1510RS)を損傷しますので注意下さい。

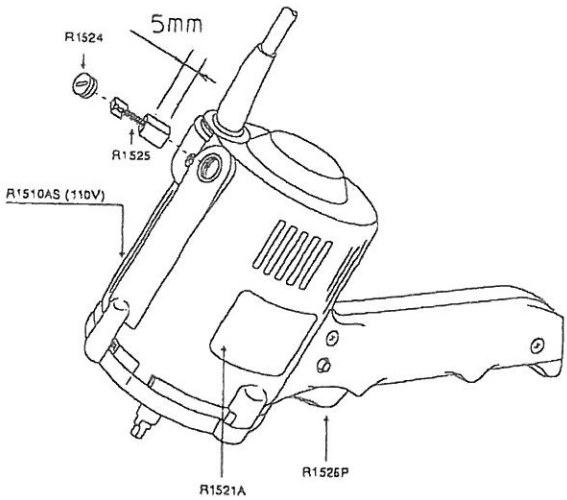

H. レールブラシ交換

1.カッターバー(L3370)溝部のゴミ等を常時清掃するレールブラシ(L3135)が摩耗して来たら、頭ナシネジ(R579)をゆるめ、早めに交換して下さい。

2.裁断物によって非常に裁断屑が発生しやすい物が有りますが、カッターバー(L3370) の溝部に混入しますと誤動作及び故障の原因となりますので、常時清掃を行う様に ご注意下さい。

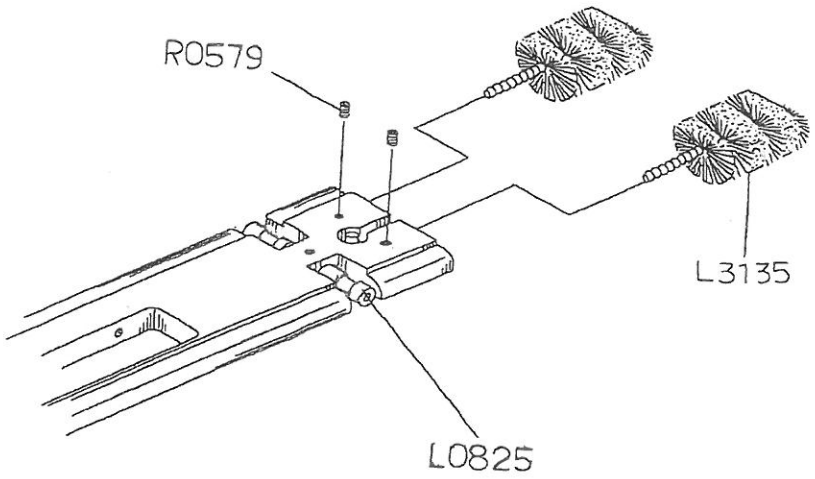

※作業中は、ナイフで手や指を傷めない様に充分ご注意下さい。

裁断機本体
CUTTING HEAD

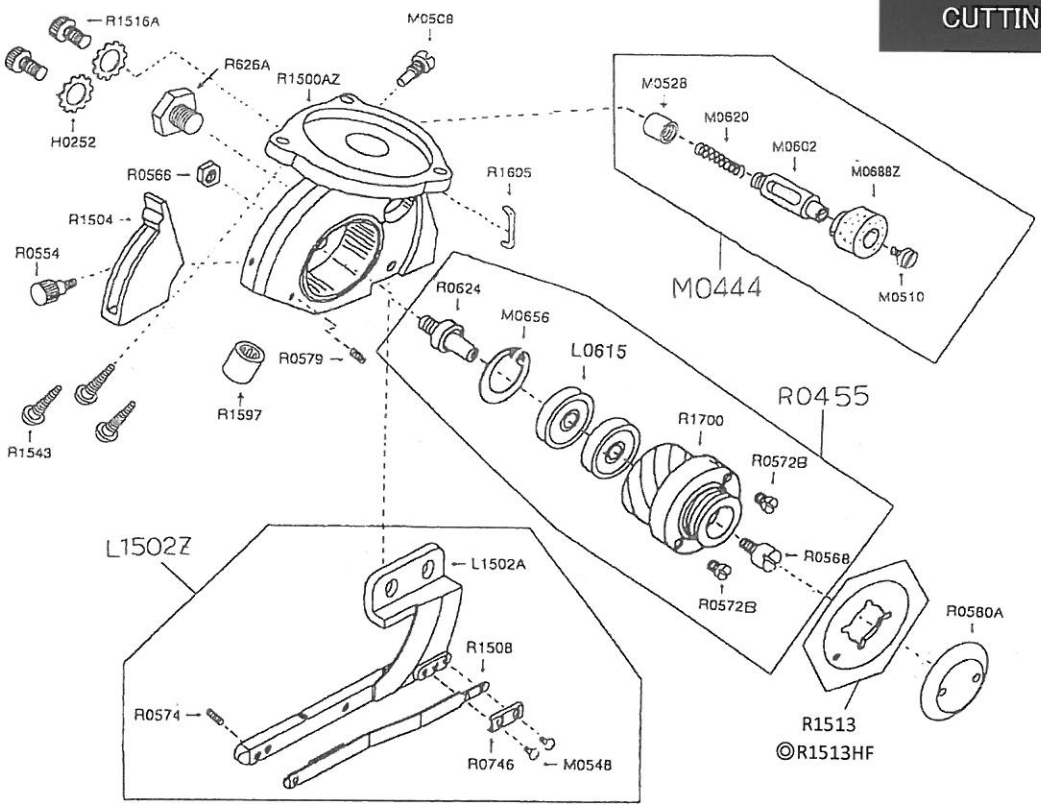

◎印はオプションです

PARTS NO.	部品名	NAME OF PARTS	規格	個数/台
H0252	歯付座金	TOOTHED WASHER	M6 外歯	2
L0615	ボールベアリング	BALL BEARING	626ZZ	2
L1502A	スベリダイ	CUTTING GUIDE		1
L1502Z	スベリダイ・チップ組	CUTTING GUIDE ASSY		*
M0444	研磨装置組	SHARPENER ASSY		*
M0508	段付平ネジ	STEPPED SCREW	M4x0.7x14	3
M0510	平ネジ	FLAT HEAD SCREW	M2.5x0.45x4	1
M0528	押ボタン	PUSH BUTTON	M6x0.75	1
M0548	丸平ネジ	FILLISTER HEAD SCREW	M3x05.x6	2
M0602	段付軸	STEPPED SHAFT		1
M0620	ツルマキバネ	SPRING		1
M0656	スナップリング	SNAP RING	C 19	1
M0688Z	砥石組 (#100)	SHARPENING STONE (#100)	φ17x7	1
R0455	ウオームホイル (1/6) 組	WORM WHEEL (1/6) ASSY		*
R0554	ツマミネジ	KNOB SCREW	M3x0.5x6.5	1
R0566	六角ナット	NUT	M6x0.75x5	1
R0568	平ネジ(左ネジ)	FLAT HEAD SCREW (L)	SM9/64 (40) Lx8	1
R0572B	平ネジ	FLAT HEAD SCREW	M2.5x0.45x2	2
R0574	頭ナシ止メネジ	SET SCREW	M3x0.5x8	1
R0579	頭ナシ止メネジ	SET SCREW	M3x05x6	1
R0580A	特殊ナット	KNIFE LOCK NUT	M17x0.75	1
R0624	段付軸 (ウォームホイル)	STEPPED SHAFT FOR GEAR	M6x0.75	1
R0626A	グリスカップ	GREASE CUP	20x1/8	1
R0746	取付板	PLATE		1
R1500AZ	本体 (CR－100A) 組	GEAR HOUSING ASSY		1
R1504	ナイフガード	KNIFE GUARD		1
R1508	チップ組	COUNTER BLADE		1
R1513	六角刃 (φ100)	6-SIDED KNIFE	φ100	1
R1513HF	テフロン六角刃	TEFLON COATED KNIFE	φ100	◎
R1516	六角穴付ボルト	CAP BOLT	M6x1x12	2
R1543	タッピング ボルト	TAPPING BOLT	5x20 2種	(3)
R1597	ニードルベアリング	NEEDLE BEARING	BK0609T2	1
R1605	ガードピン	GUARD PIN		1
R1700	ウォームホイル (1/6)	WORM WHEEL (1/6)		1

モーター・ベース
MOTOR & BASE

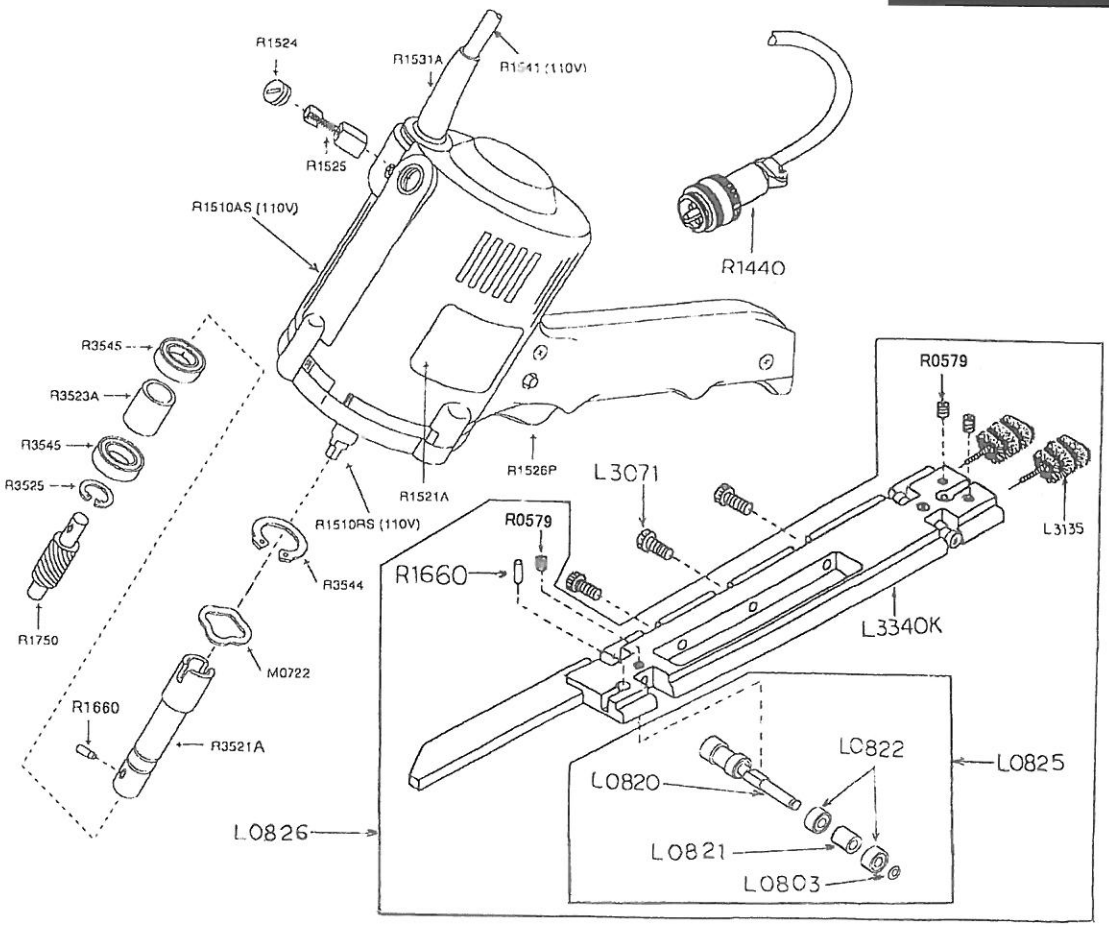

PARTS NO.	部品名	NAME OF PARTS	規格	個数/台
L0803	E リング	E RING	E-2	4
L0820	段付きピン	STEPPED PIN		2
L0821	カラー	COLLER		4
L0822	ベアリング	BEARING	F-W683ZZ1/1K	8
L0825	ベアリングローラー組	BEARING ROLLER ASSY.		*
L0826	自動走行ベース組	AUTO BASE ASSY.		*
L3071	六角穴付きボルト	CAP BOLT	M4X0.7X12	3
L3135	レールブラシ	BRUSH FOR RALL		2
L3340K	自動走行ベース	AUTO BASE		1
M0722	波型座金	UNDULATED WASHER		1
R0579	頭ナシ止メネジ	SET SCREW	M3X0.5X6	4
R1440	コネクターソケット	CONNECTOR SOCKET	KM16-3C	1
R1510AS	モーター (CR-100A) 組	MOTOR (CR-100A) ASSY.		1
R1510RS	回転子 (CR-100A) 単品	ROTOR (CR-100A)		1
R1521A	ブランド銘板	BRAND PLATE		1
R1524	ブラシキャップ	BRUSH CAP		2
R1525	カーボンブラシ	CARBON BRUSH		2
R1526P	トリガースイッチ (二重絶縁)	TRIGGER SWITCH		1
R1531A	コードホルダー	CORD HOLDER		1
R1541	コード (CR-100A)	CORD (CR-100A)	100V 2-PIN	1
R1660	ニードルピン	NEEDLE PIN	φ2.95X12.5	3
R1750	ウォーム (1/6)	WORM (1/6)		1
R3521A	連結軸	SHAFT		1
R3523A	スペーサー (CR-100A)	SPACER	Φ14x12.5	1
R3525	丸S形止め輪 (インバーテッド軸用)	INVERTED RING	ISTW-10	1
R3544	丸S形止め輪 (CR-100A)	SNAP RING	IRTW-19	1
R3545	ボールベアリング	BALL BEARING	6800ZZ	2

操作パネル
CONTROLLER BOX

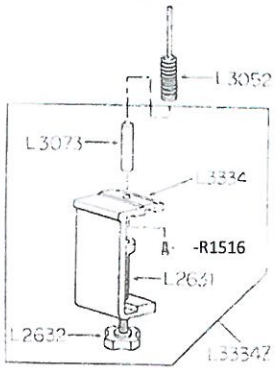

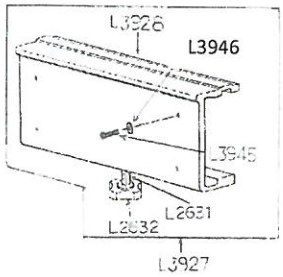

L3900A

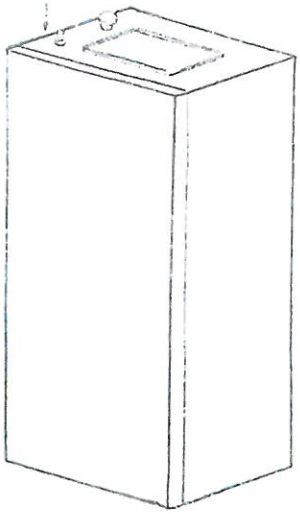

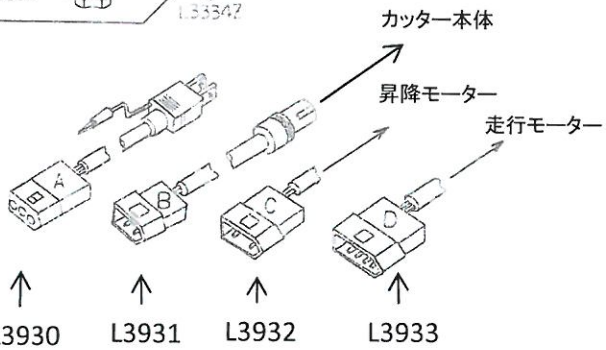

付属品
ACCESSORIE

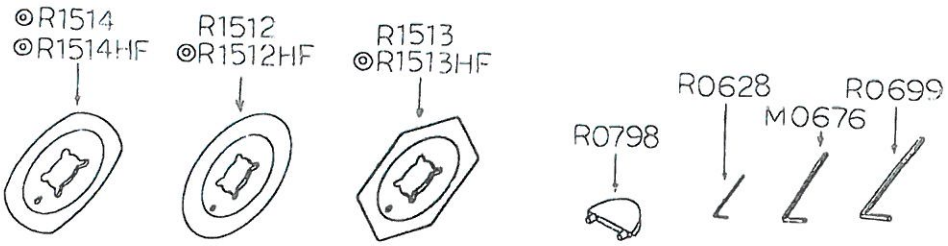

◎印はオプションです

PARTS NO.	部品名	NAME OF PARTS	規格	個数/台
L3945	六角穴付きボルト	CAP BOLT	M6x1x15	4
L3946	平座金	WASHER	M6	4
L2631	締め付けボルト	FASTEN BOLT	M12x1.75	1
L2632	締め付けノブ	FASTEN KNOB	SK-53	1
L3052	スプリングコードホルダー	SPRING CORD HOLDER	Φ5x1500	1
R1516	六角穴付きボルト	CAP BOLT	M6x1x12	1
L3073	取付ピン	HOLDER PIN	Φ13x110	1
L3930	コネクターA付電源コード組	POWER SUPPLY CORD/CONNECTOR A	3PIN/3-WIRE	1
L3931	コネクターB付カッターコード組	CUTTER CORD/CONNECTOR B	2PIN	1
L3932	コネクターC付昇降コード組	LIFT-UP CORD/CONNECTOR C	3PIN	1
L3933	コネクターD付走行コード組	LIMIT SW CORD/CONNECTOR D	4PIN	1
L3927	操作パネル取付台組	CONTROLLER HOLDER ASSY.		1
L3928	操作パネル取付台	CONTROLLER HOLDER		1
L3334	スプリングホルダー取付台	SPRING HOLDER		1
L3334Z	スプリングホルダー組	SPRING HOLDER ASSY.		1
L3900A	操作パネル	CONTROLLER		1
M0676	六角棒スパナ	ALLEN KEY	3mm	1
R0628	六角棒スパナ	ALLEN KEY	1.5mm	1
R0699	六角棒スパナ	ALLEN KEY	5mm	1
R0798	スパナ（ナイフ）	SPANNER (KNIFE)	21mm	1
R1441	プラグ（カッターコード）	PLUG (CUTTER CORD)		1
R1512	丸刃（φ100）	ROUND KNIFE	φ100	1
R1512HF	テフロン丸刃	TEFLON COATED KNIFE	φ100	◎
R1513	六角刃（φ100）	6-SIDED KNIFE	φ100	1
R1513HF	テフロン六角刃	TEFLON COATED KNIFE	φ100	◎
R1514	四角刃（φ100）	4-SIDED KNIFE	φ100	◎
R1514HF	テフロン四角刃	TEFLON COATED KNIFE	φ100	◎

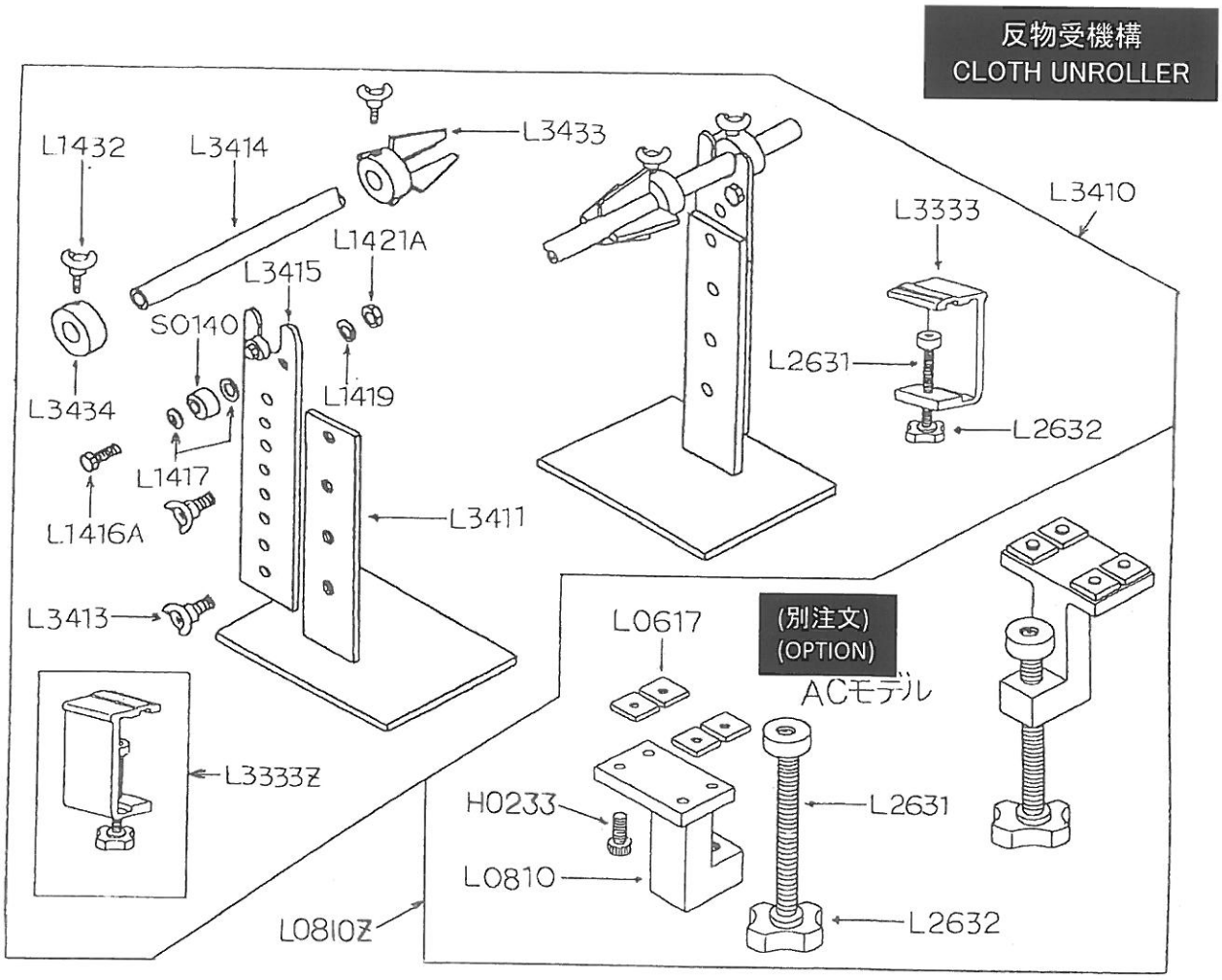

PARTS NO.	部品名	NAME OF PARTS	規格	個数/台
H0233	六角穴付ボルト	CAP BOLT	M6x1.0x18	1
L0617	角形ナット	SQUARE NUT	M6x1	(8)
L0810	レール取付台	RALL HOLDER		(2)
L2631	締め付けボルト	FASTEN BOLT	M12x1.75	*
L2532	締め付けノブ	FASTEN KNOB	SK-53	*
L0810Z	レール取付台（左右）組	RALL HOLDER (L&R) ASSY.		*
L1416A	六角ボルト	HEXAGON BOLT	M8x1.25x25	4
L1417	平座金	WASHER	M8	8
L1419	バネ座金	SPRING WASHER	SW8	4
L1421A	六角ナット	NUT	M8x1.25	4
L1432	蝶ボルト	WING BOLT	PWB-3-M6	4
L3333	解反ホルダー	UNROLLER HOLDER	60mm	2
L3333Z	解反ホルダー組	UNROLLER HOLDER ASSY.		*
L3410	解反器（丸反）組	CLOTH UNROLLER ASSY.		*
L3411	解反器土台	UNROLLER BASE		2
L3413	蝶ボルト	WING BOLT	MWB-FW5/16	4
L3414	解反バー（ステンレス）	UNROLLER SHAFT	φ22x1.5t	1
L3415	丸反支え板	HOLDER (ROLL FABRIC)		2
L3433	爪金	GUIDE (ROLL FABRIC)		2
L3434	カラー	COLLAR		2
S0140	ボールベアリング	BALL BEARING	608ZZ	4

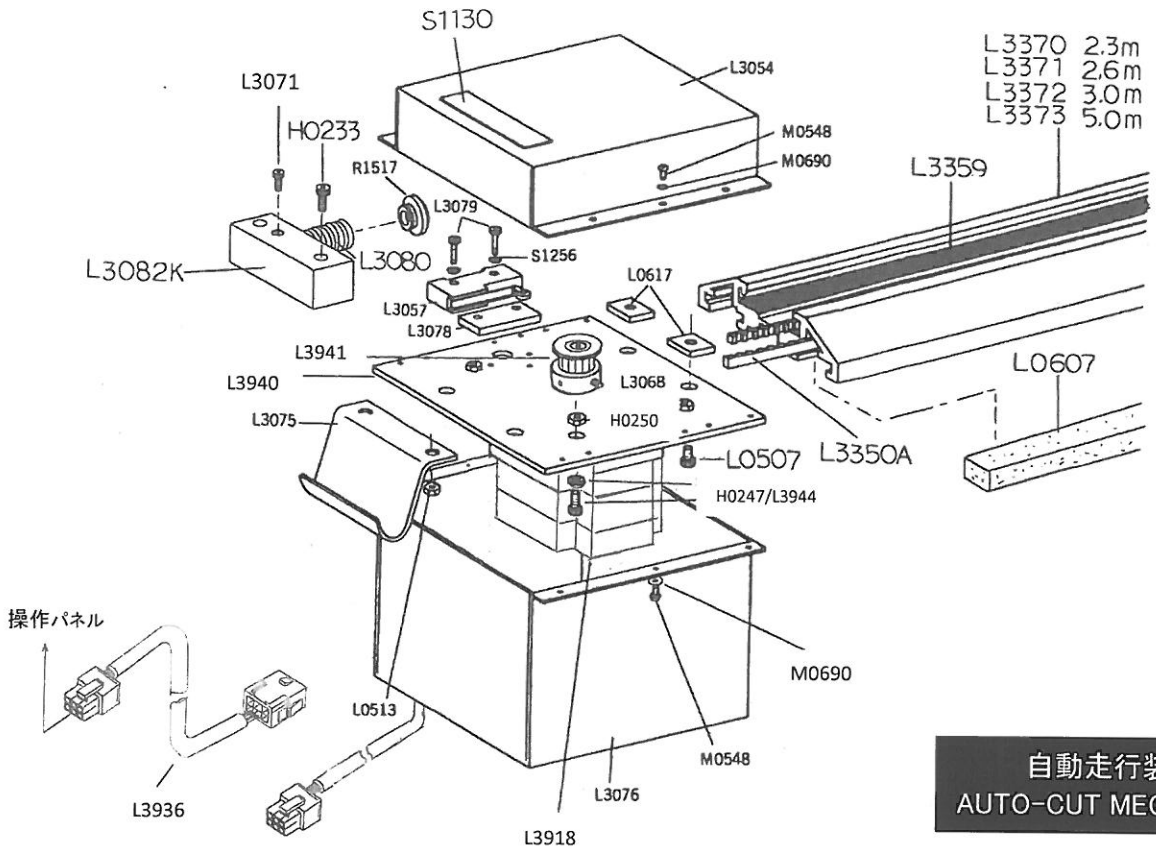

自動走行装置
AUTO-CUT MECHANISM

PARTS NO.	部品名	NAME OF PARTS	規格	個数/台
H0233	六角穴付ボルト	CAP BOLT	M6x1x18	2
L0507	六角穴付ボルト	CAP BOLT	M6x1x10	4
L3944	六角穴付ボルト	CAP BOLT	M4x0.7x15	4
H247	平座金	WASHER	M4	4
H0250	六角ナット	NUT	M4x0.7x3	4
L0513	六角ナット	NUT	M6x1x5	2
L0607	粘着スポンジ	SPONGE	15x20x500L	1
L0617	角形ナット	SQUARE NUT	M6x1	4
L3940	駆動プーリー取付板	PLATE (D.PULLY)		1
L3054	駆動プーリーカバー	COVER PLATE (E.PULLY)		1
L3057	マイクロスイッチ	MICRO SWITCH	AM1504	1
L3068	頭ナシ止メネジ	SET SCREW	M4x0.7x6	2
L3071	六角穴付ボルト	CAP BOLT	M4x0.7x12	2
L3075	ハンドル板	HANDLE PLATE		1
L3076	モーターカバー	MOTOR COVER		1
L3078	スイッチスペーサー	SPACER FOR SWITCH		1
L3079	六角穴付ボルト	CAP BOLT	M4x0.7x28	2
L3080	スプリングアブソーバー	SPRING ABSORBER		1
L3082K	スプリング取付台	SPRING BRACKET		1
L3350A	タイミングベルト（ウレタン）	TIMING BELT (URETHAN)	60S3M	1
L3941	駆動プーリー	D.PULLY	18P3M 6φ10	1
L3359	ウレタンシート	URETHAN SHEET	13mmx0.8t	2
L3370	カッターバー 2.3m	CUTTER BAR 2.3m		1
L3371	カッターバー 2.6m	CUTTER BAR 2.6m		*
L3372	カッターバー 3.0m	CUTTER BAR 3.0m		*
L3373	カッターバー 5.0m	CUTTER BAR 5.0m		*
L3918	駆動モーター（100V）	D.MOTOR (100V)	PKE564AC	1
L3936	コネクタ6P付延長コード組	EXTENSION CORD	6PIN/3M	1
M0548	丸平ネジ	FILLISTER HEAD SCREW	M3x0.5x6	1
R1517	ゴムプラグ	RUBBER PLUG		1
S1130	サプリナ銘板	SUPRENA NAME PLATE	H-3・1	1
S1256	バネ座金	SPRING WASHER	M4	2

カッターバー機構部分
CUTTER BAR MECHANISM

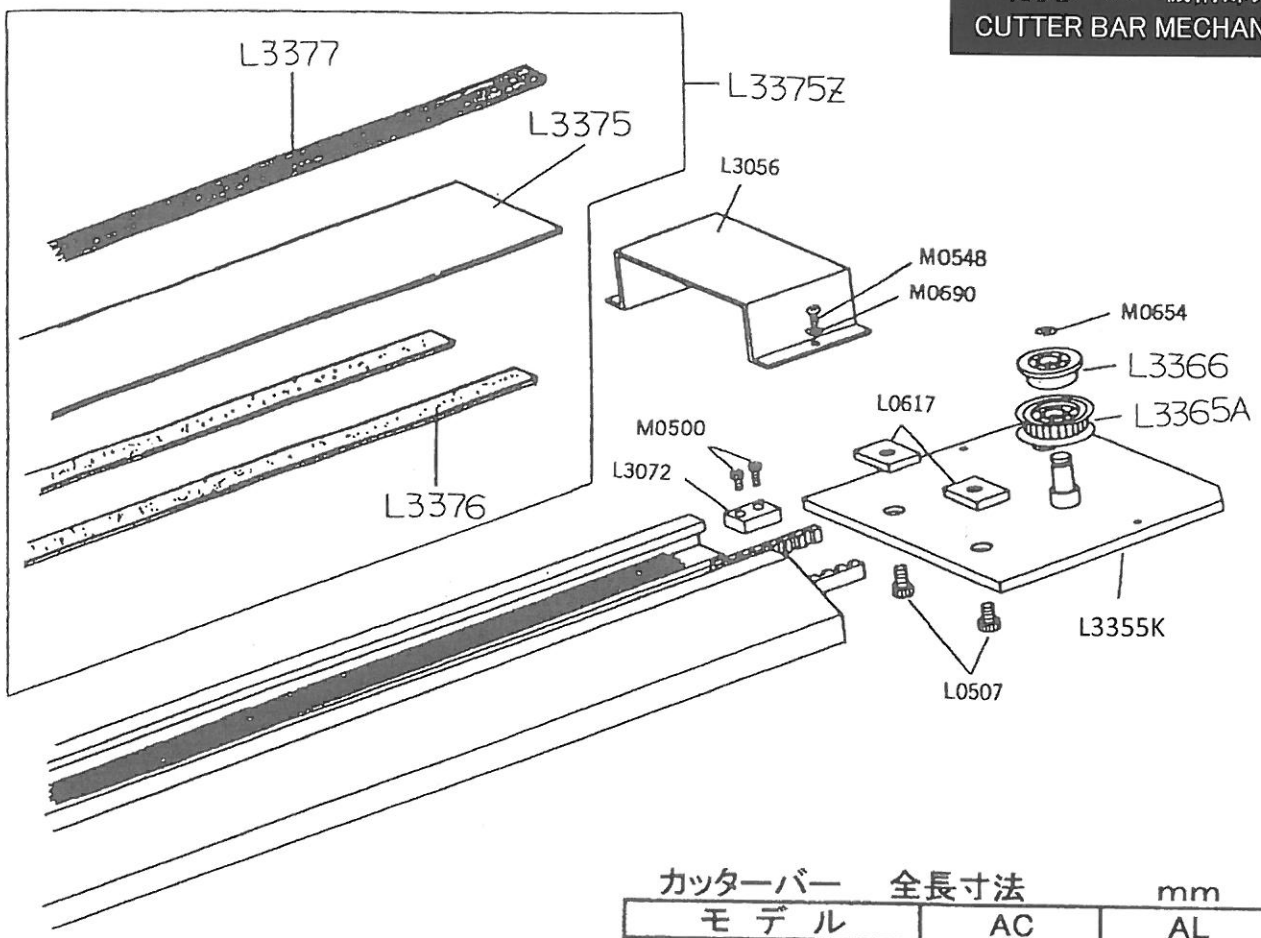

カッターバー　全長寸法　mm

モデル	AC	AL
裁断テーブル幅	+450	+450

PARTS NO.	部品名	NAME OF PARTS	規格	個数/台
L3355K	従動プーリー取付板	PLATE (E.PULLY)		1
L3056	従動プーリーカバー	COVER PLATE (E.PULLY)		1
L3072	ストッパー	STOPPER		1
L3365A	従動プーリー	E.PULLY	28S3M060BF	1
L3366	フランジベアリング	FLANGE BEARING	FLW686ZZA	2
L3375	ダストシール	DUST SEAL	44mmx0.13t	*
L3375Z	ダストシール組	DUST SEAL TAPE		1
L3376	両面接着テープ	ADHESIVE TAPE	5mm	*
L3377	バックシーリングテープ	SEALING TAPE	#430-9mm RED	*
M0500	六角穴付ボルト	CAP BOLT	M4x0.7x8	2
M0548	丸平ネジ	FILLISTER HEAD SCREW	M3x05x6	16
M0654	E リング	E RING	E 5	1
M0690	小型丸座金	WASHER	M3	16

自動昇降装置
AUTO-LIFTING MECHANISM

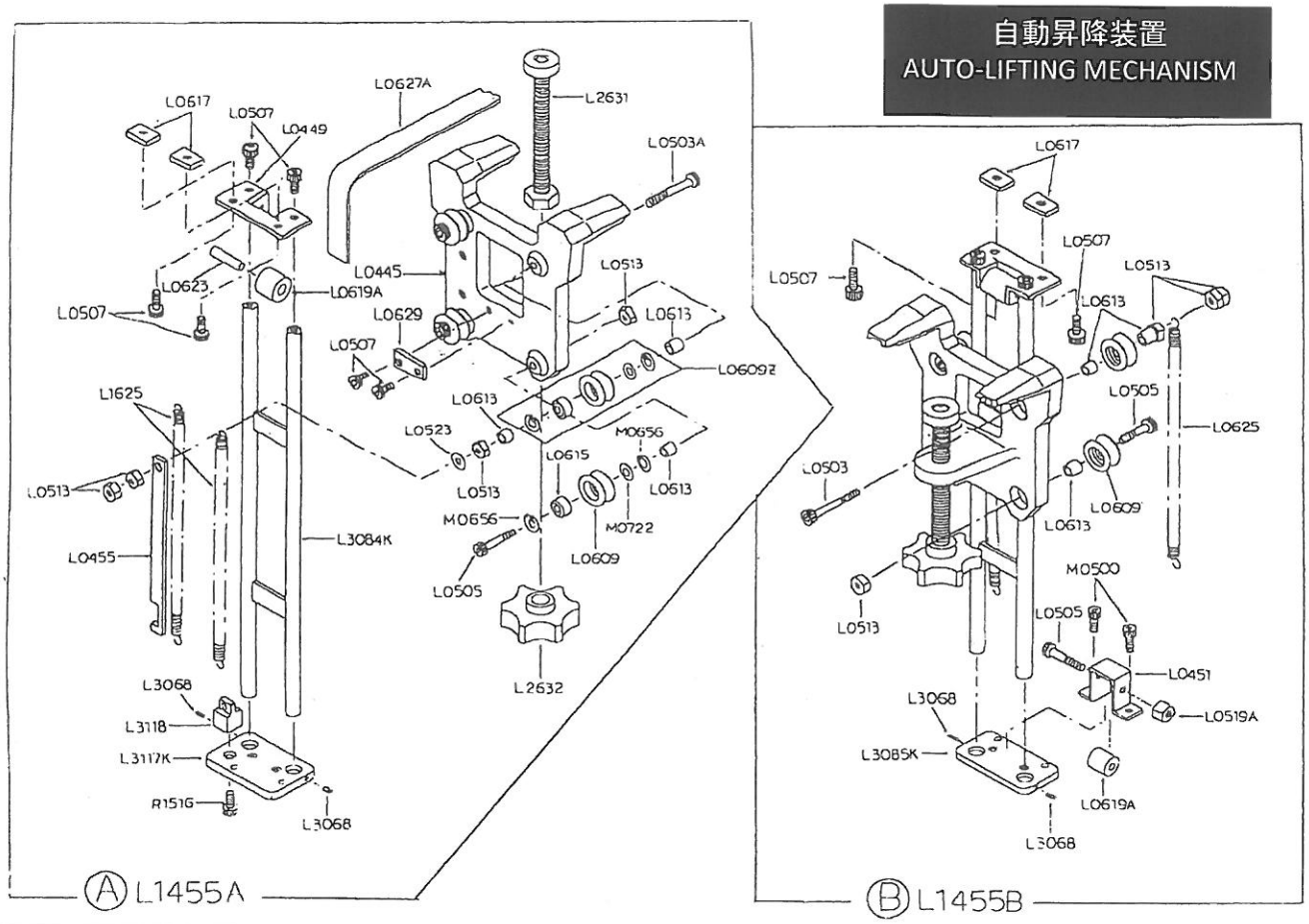

PARTS NO.	部品名	NAME OF PARTS	規格	個数/台
L0445	昇降台	LIFT-UP DEVICE		4
L0449	レール取付台	RAIL PLATE		4
L0451	ローラー取付台	ROLLER PLATE		2
L0455	レールストッパー	RAIL STOPPER		2
L0503	六角穴付ボルト	CAP BOLT	M6x1x50	4
L0503A	六角穴付ボルト	CAP BOLT	M6x1x55	2
L0505	六角穴付ボルト	CAP BOLT	M6x1x32	12
L0507	六角穴付ボルト	CAP BOLT	M6x1x10	20
L0513	六角ナット	NUT	M6x1x5	28
L0519	六角ナット	NUT	M6x1x8	2
L0523	平座金	WASHER	M6	2
L0609	ローラー	ROLLER		16
L0609Z	ローラー組	ROLLER ASSY.		*
L0613	ローラーカラー	ROLLER COLLAR	φ6.2xφ9x7.5	22
L0615	ボールベアリング	BALL BEARING	626ZZ	16
L0617	角形ナット	SQUARE NUT	M6x1	8
L0619A	テープローラー大	TAPE ROLLER	φ6.2xφ25x19	6
L0623	軸（テープローラー）	SHAFT FOR TAPE ROLLER	φ6x38	6
L0625	ツルマキバネ（B・C・D）	SPRING (B・C・D)	φ0.6	6
L1625	ツルマキバネ（A）	SPRING (A)	φ0.8	2
L0629	テープ押え金具	TAPE PRESSER	19x40x2.6t	4
L1455A	昇降台（A）組	LIFT-UP DEVICE ASSY.	A (AL MODEL)	*
L1455B	昇降台（B）組	LIFT-UP DEVICE ASSY.	B (AL MODEL)	*
L2631	締付ボルト	FASTEN BOLT	M12x1.75	4
L2632	締付ノブ	FASTEN KNOB	SK-53	4
L3068	頭ナシ止メネジ	SET SCREW	M4x0.7x6	8
L3084K	昇降レール（自動昇降用）	LIFT-UP RAIL (AUTO)	530mm	4
L3085K	バネ板（B・D）	PLATE FOR SPRING (B・D)		2
L3117K	バネ板（A・C）	PLATE FOR SPRING (A・C)		2
L3118	チェーンホルダー（A・C）	CHAIN HOLDER (A・C)		2
M0500	六角穴付ボルト	CAP BOLT	M4x0.7x8	4
M0656	スナップリング	SNAP RING	C-19	32
M0722	波型座金	UNDULATED WASHER		16
R1516	六角穴付ボルト	CAP BOLT	M6x1x12	12

布押えバー機構部分
SHELF BAR MECHANISM

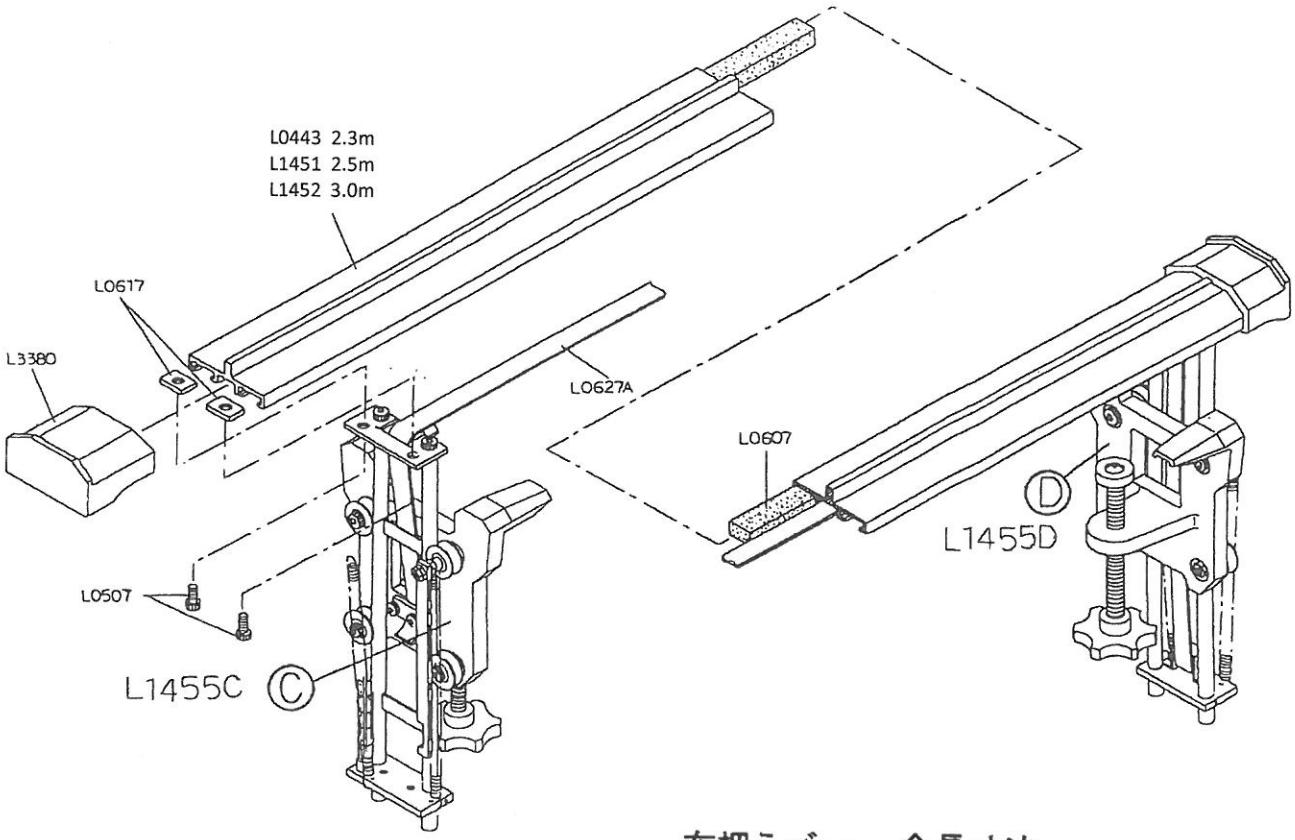

布押えバー　全長寸法　mm

モデル	AC	AL
裁断テーブル幅	+300	+300

PARTS NO.	部品名	NAME OF PARTS	規格	個数/台
L0443	布押えバー 2.3m	SHELF BAR 2.3m		1
L1451	布押えバー 2.5m	SHELF BAR 2.5m		*
L1452	布押えバー 3.0m	SHELF BAR 3.0m		*
L0607	粘着スポンジ	SPONGE	15x20x500L	1
L0627A	テープ	TAPE	PU-6A	2
L1455C	昇降台 (C) 組	LIFT-UP DEVICE ASSY.	C (AL MODEL)	*
L1455D	昇降台 (D) 組	LIFT-UP DEVICE ASSY.	D (AL MODEL)	*
L3380	エンドピース	END PIECE		2
L0507A	六角穴付ボルト	CAP BOLT	M6x1x8	4

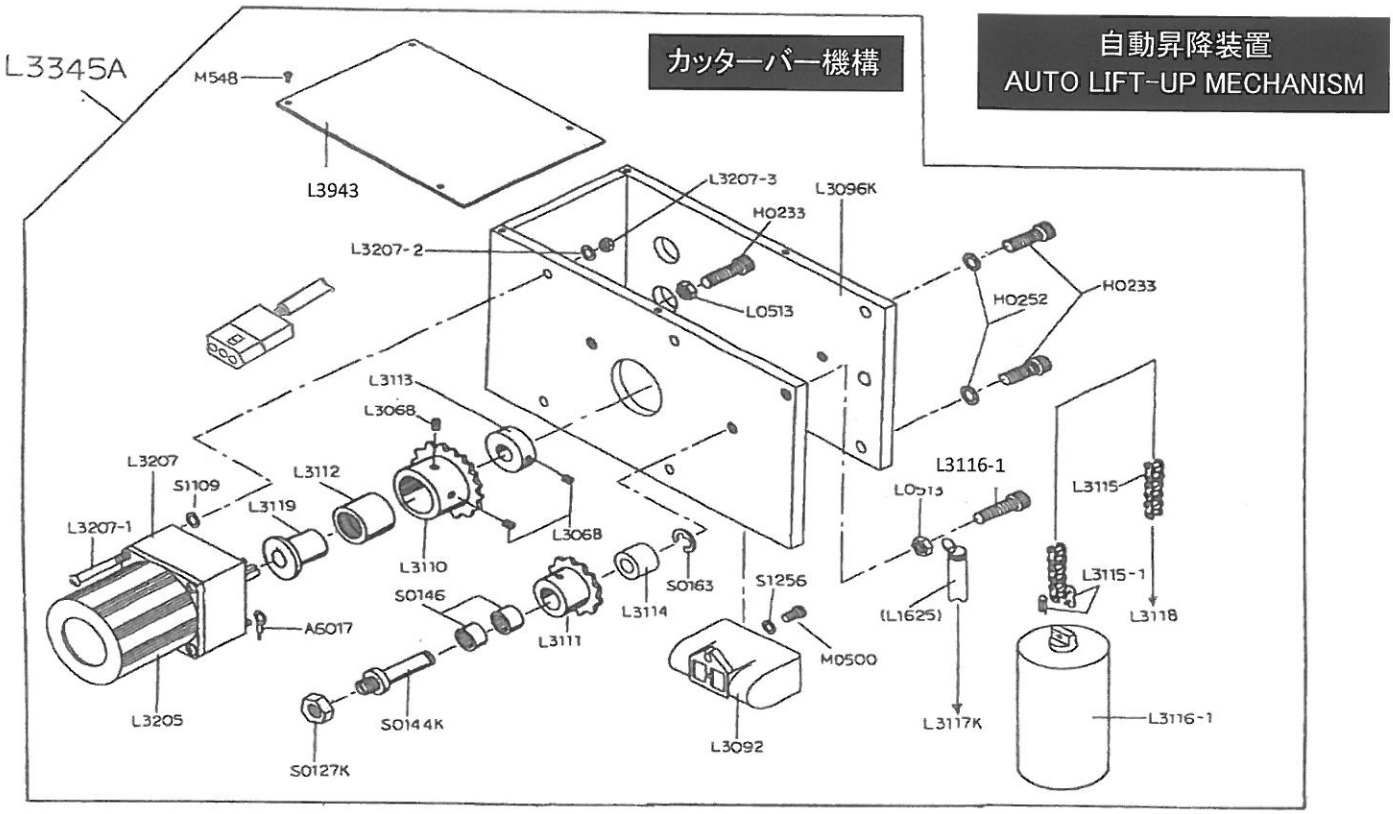
L3345A
カッターバー機構
自動昇降装置
AUTO LIFT-UP MECHANISM
M548
L3943
L3207-3
L3096K
H0233
L3207-2
L0513
H0252
H0233
L3113
L3068
L3207
S1109
L3112
L3119
L3207-1
L3110
L3068
L3116-1
L0513
L3115
L3115-1
L3118
S0146
L3114
S0163
S1256
(L1625)
A6017
L3111
M0500
L3205
S0144K
L3117K
L3116-1
L3092
S0127K

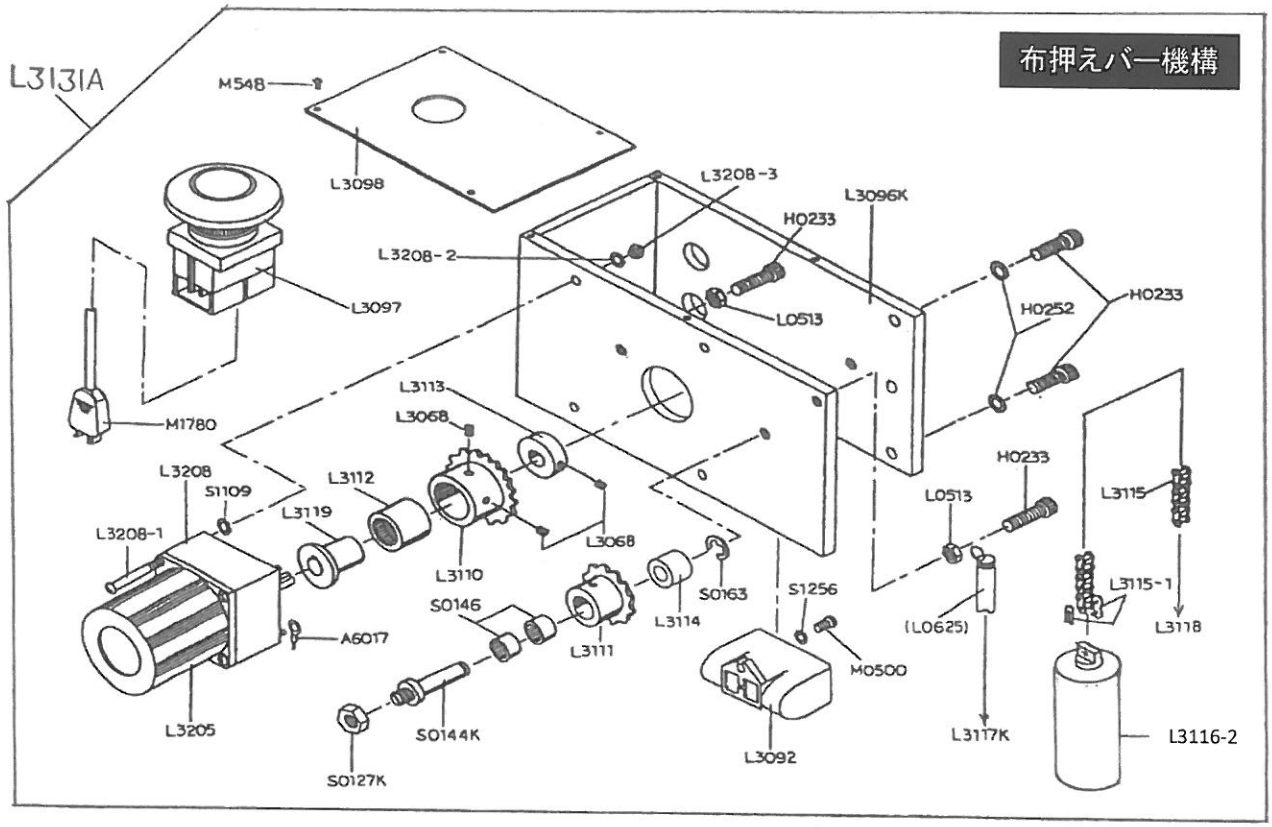
L3131A
布押えバー機構
M548
L3098
L3208-3
L3096K
H0233
L3208-2
L3097
L0513
H0252
H0233
L3113
L3068
M1780
L3208
S1109
L3112
L3119
L3208-1
L3110
L3068
H0233
L0513
L3115
L3115-1
L3118
S0146
L3114
S0163
S1256
(L0625)
A6017
L3111
M0500
L3205
S0144K
L3117K
L3116-2
L3092
S0127K

PARTS NO.	部品名	NAME OF PARTS	規格	個数/台
A6017	圧着端子	TERMINAL	DST-1.25x5	2
H0233	六角穴付きボルト	CAP BOLT	M6x1x18	8
H0252	歯付き座金	TOOTHED WASHER	M6外歯	4
L0513	六角ナット	NUT	M6x1x5	4
L3068	頭ナシ止メネジ	SET SCREW	M4x0.7x6	6
L3092	コンデンサー (100V)	CONDENSOR		1
L3096K	昇降モーター取付台	MOTOR BRACKET		1
L3097	ニューコントロールスイッチ	PUSH BUTTON SWITCH	C31-2a2b-M	1
L3098	カバー板 (布押え側)	SWITCH COVER (SHELF)		1
L3110	駆動スプロケット	DRIVING SPROCKET	RS25-21(φ22)	1
L3111	従動スプロケット	IDLER SPROCKET	RS25-16(φ12.7)	1
L3112	ローラークラッチ	ROLLER CLUTCH	FC-16	1
L3113	駆動カラー	DRIVING COLLER	φ25	1
L3114	従動カラー	IDLER COLLER	φ8	1
L3115	ミニチュアチェーン	MINUTIA CHAN	RS25(98リンク)	1
L3115-1	継手リンク	CHAN LINK	RS25	4
L3116-1	バランサー (カッター側)	BALANCER (CUTTER)	φ40x110mm	1
L3116-2	バランサー (布押え側)	BALANCER (SHELF)	φ28x58mm	1
L3119	駆動ブッシュ	DRIVING BUSHING	Φ16xφ10	1
L3205	昇降モーター (100V)	LIFTING MOTOR (100V)	M81X25G4L	1
L3207	ギアヘッド (カッター側)	GEAR HEAD (CUTTER)	MX8G20B	1
L3207-1	丸頭ボルト	BOLT	M5x0.8	*
L3207-2	平座金	WASHER	M5x0.8	*
L3207-3	ナット	NUT	M5x0.8	*
L3208	ギアヘッド (布押え側)	GEAR HEAD (SHELF)	MX8G10B	1
L3208-1	丸頭ボルト	BOLT	M5x0.8	1
L3208-2	平座金	WASHER	M5x0.8	1
L3208-3	ナット	NUT	M5x0.8	1
L3345A	自動昇降ユニット (カッター側)	AUTO LIFT-UP UNIT (C.S.)	100V	*
L3131A	自動昇降ユニット (布押え側)	AUTO LIFT-UP UNIT (S.S.)	100V	*
L3943	カバー板 (カッター側)	SWITCH COVER (CUTTER)		1
M0500	六角穴付きボルト	CAP BOLT	M4x0.7x8	2
M0548	丸平ネジ	FILLISTER HEAD SCREW	M3x0.5x6	8
S0127K	ナット	NUT	M8x1.25x5	1
S0144K	レバー軸	SHAFT	M8x1.25x11	1
S0146	ニードルローラー	NEEDLE ROLLER	SC55	2
S0163	E型止メワ	E RING	E-6	1

L3932 昇降コード配線図

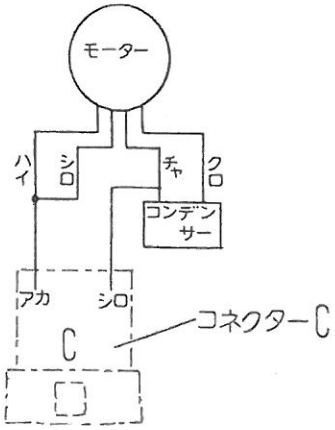

別注文
OPTION

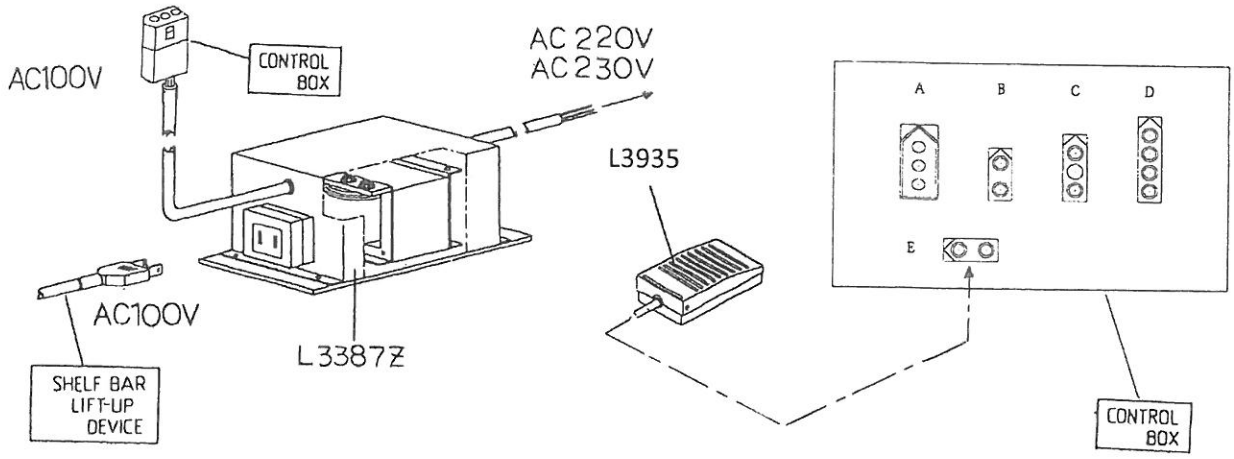

PARTS NO.	部品名	NAME OF PARTS	規格	個数/台
L3387Z	トランス	TRANS FORMER	220/230V→100V	1
L3935	コネクターE付フットスイッチ	FOOT SWITCH/CONNECTOR E	OFL-1V-S3	*